HYDRAULIKSCHEMEN
SMART-HV

17-23 kW

Weitere Schemen finden Sie unter: www.hargassner.com/at-de/downloads/

Version 12/2022

Schema Smart-HV-1.2

HARGASSNER
HEIZTECHNIK DER ZUKUNFT

Hargassner empfiehlt einen genauen hydraulischen Abgleich der gesamten Anlage!

Grundregelung Smart-Touch mit Kessel- und Rücklauffühler; Steuerung der Rücklaufpumpe und Rücklaufmischer; Pufferspeicher inkl. 3 Pufferfühler; Erweiterung mit einem Heizkreismodul HKM.2 und einer Zusatzplatine A über CAN-Bus-Leitung möglich: am HKM.2 mit 2 Heizkreis-Fühlern bis zu 2 Mischerheizkreise und mit einem Boiler-Fühler ein Boilerheizkreis möglich; mit Zusatzplatine A ein Heizkreis-Fühler für einen Mischerheizkreis und ein Boiler-Fühler für einen Boilerheizkreis möglcih; digitale FR35 je Heizkreis möglich; Achtung: Fühler extra bestellen!

A C H T U N G:
Die anlagenspezifische Parametrierung ist in der Installateur-Ebene durchzuführen.

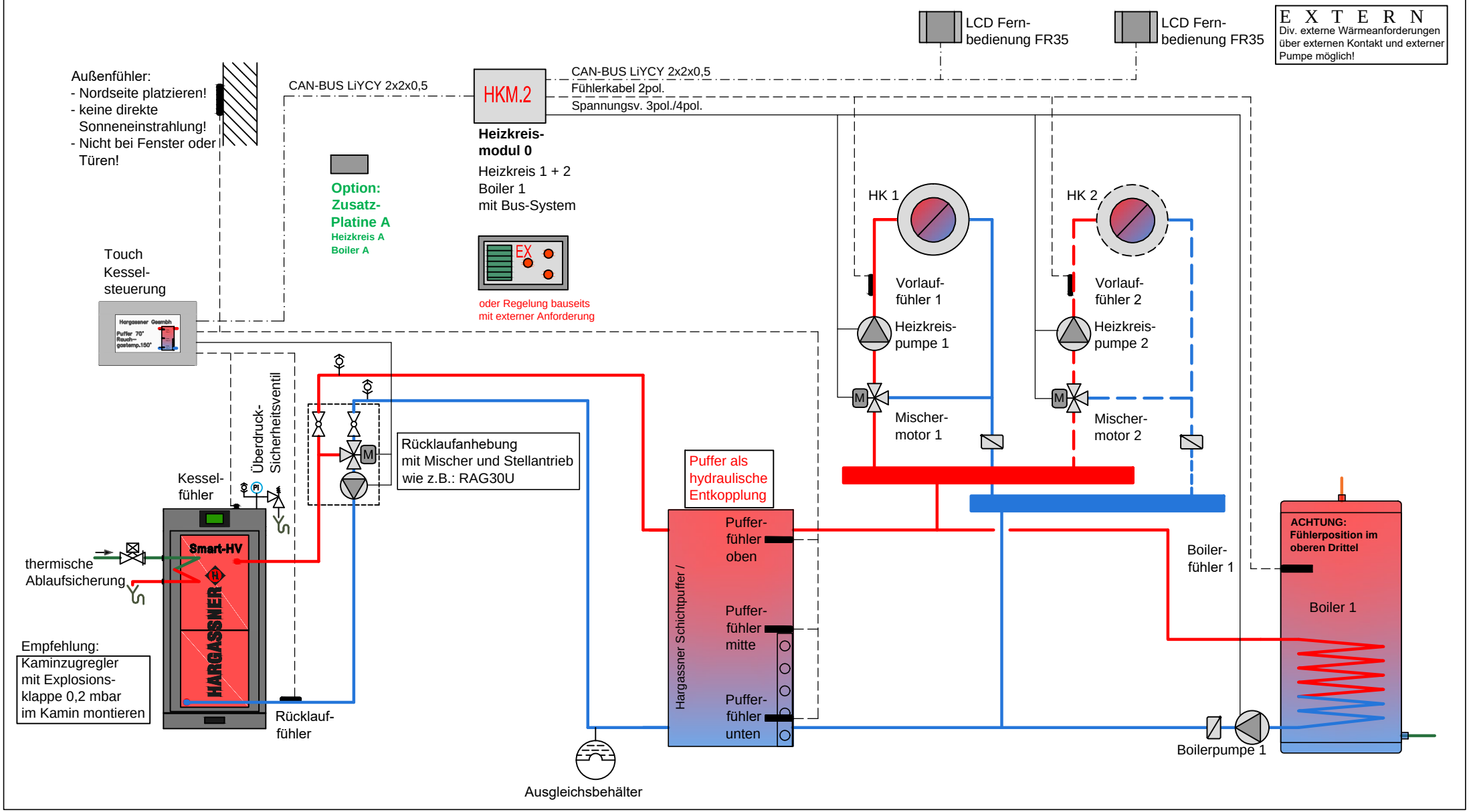

ACHTUNG: Sicherheitsventil, Entlüftung, Manometer, Thermometer, Ausdehnungsgefäß, Absperrungen, etc. sowie Sicherheitsthermostat an Kunststoffleitungen sind nicht dargestellt. Elektroverdrahtung vereinfacht dargestellt - siehe Installationsanweisung! Es kann kein Anspruch auf Vollständigkeit erhoben werden!

Stückholzanlagen Smart-HV 17-23

Schema Smart-HV-1a.2

HARGASSNER
HEIZTECHNIK DER ZUKUNFT

Hargassner empfiehlt einen genauen hydraulischen Abgleich der gesamten Anlage!

Grundregelung Smart-Touch mit Kessel- und Rücklauffühler; Steuerung von Rücklaufpumpe und Rücklaufmischer; Pufferspeicher inkl. 3 Pufferfühler; Erweiterung mit einem Heizkreismodul HKM.2 und einer Zusatzplatine A über CAN-Bus-Leitung möglich: am HKM.2 mit 2 Heizkreis-Fühlern bis zu 2 Mischerheizkreise und mit einem Boiler-Fühler ein Boilerheizkreis möglich; mit Zusatzplatine A ein Heizkreis-Fühler für einen Mischerheizkreis und mit einem Boiler-Fühler ein Boilerheizkreis möglich; digitale FR35 je Heizkreis möglich; Achtung: Fühler extra bestellen!

A C H T U N G:
Die anlagenspezifische Parametrierung ist in der Installateur-Ebene durchzuführen.

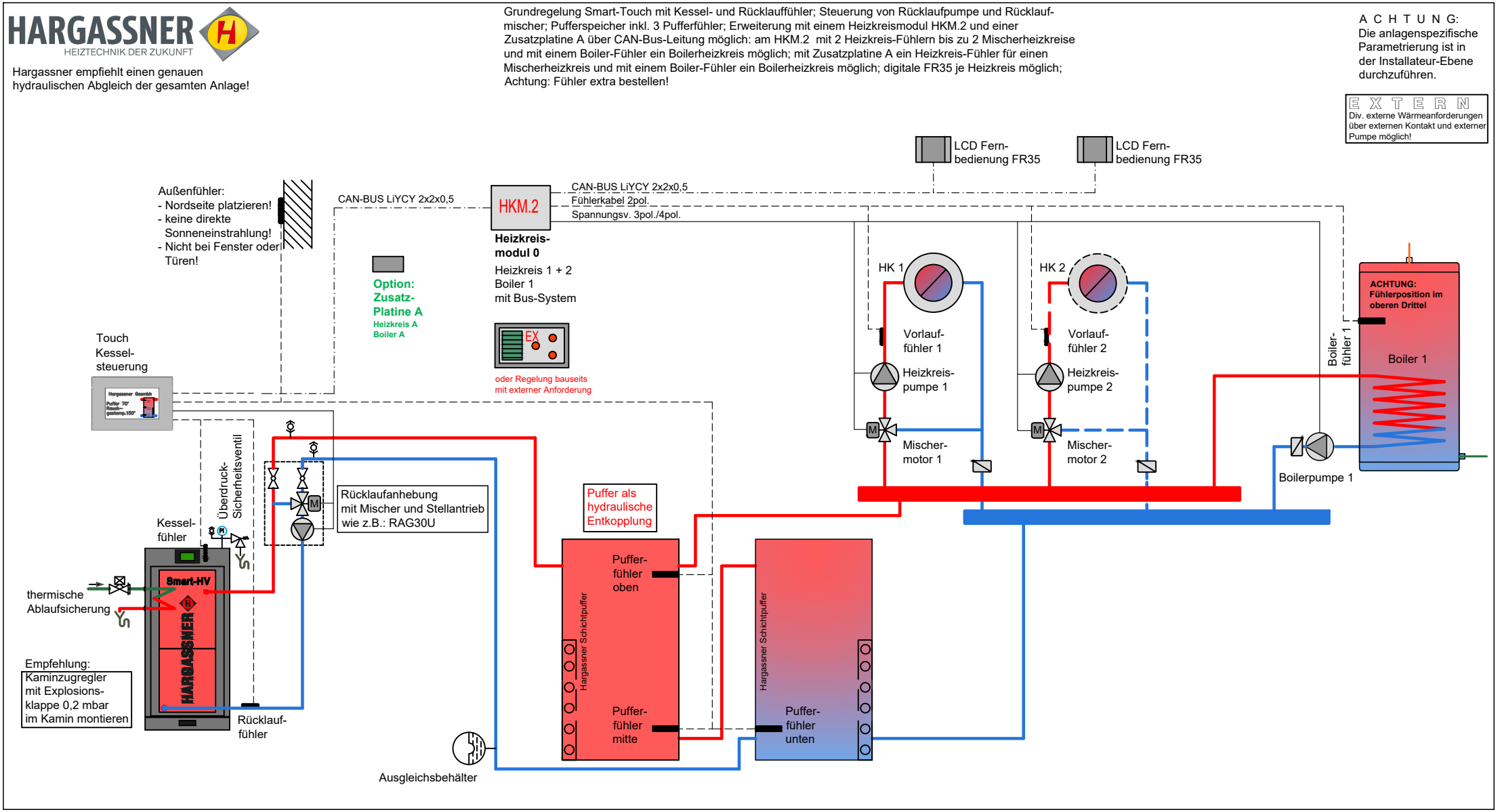

Stückholzanlagen Smart-HV 17-23

ACHTUNG: Sicherheitsventil, Entlüftung, Manometer, Thermometer, Ausdehnungsgefäß, Absperrungen, etc. sowie Sicherheitsthermostat an Kunststoffleitungen sind nicht dargestellt. Elektroverdrahtung vereinfacht dargestellt - siehe Installationsanweisung! Es kann kein Anspruch auf Vollständigkeit erhoben werden!

Version: 12/2022

Schema Smart-HV-2.2

HARGASSNER
HEIZTECHNIK DER ZUKUNFT

Hargassner empfiehlt einen genauen hydraulischen Abgleich der gesamten Anlage!

Grundregelung Smart-Touch mit Kessel- und Rücklauffühler; Steuerung von Rücklaufpumpe und Rücklaufmischer; Pufferspeicher inkl. 3 Pufferfühler; Erweiterung mit einem Heizkreismodul HKM.2 und einer Zusatzplatine A über CAN-Bus-Leitung möglich: am HKM.2 mit 2 Heizkreis-Fühlern bis zu 2 Mischerheizkreise und mit einem Boiler-Fühler ein Boilerheizkreis möglich; mit Zusatzplatine A ein Heizkreis-Fühler für einen Mischerheizkreis und mit einem Boiler-Fühler ein Boilerheizkreis möglich; digitale FR35 je Heizkreis möglich; Achtung: Fühler extra bestellen!

A C H T U N G:
Die anlagenspezifische Parametrierung ist in der Installateur-Ebene durchzuführen.

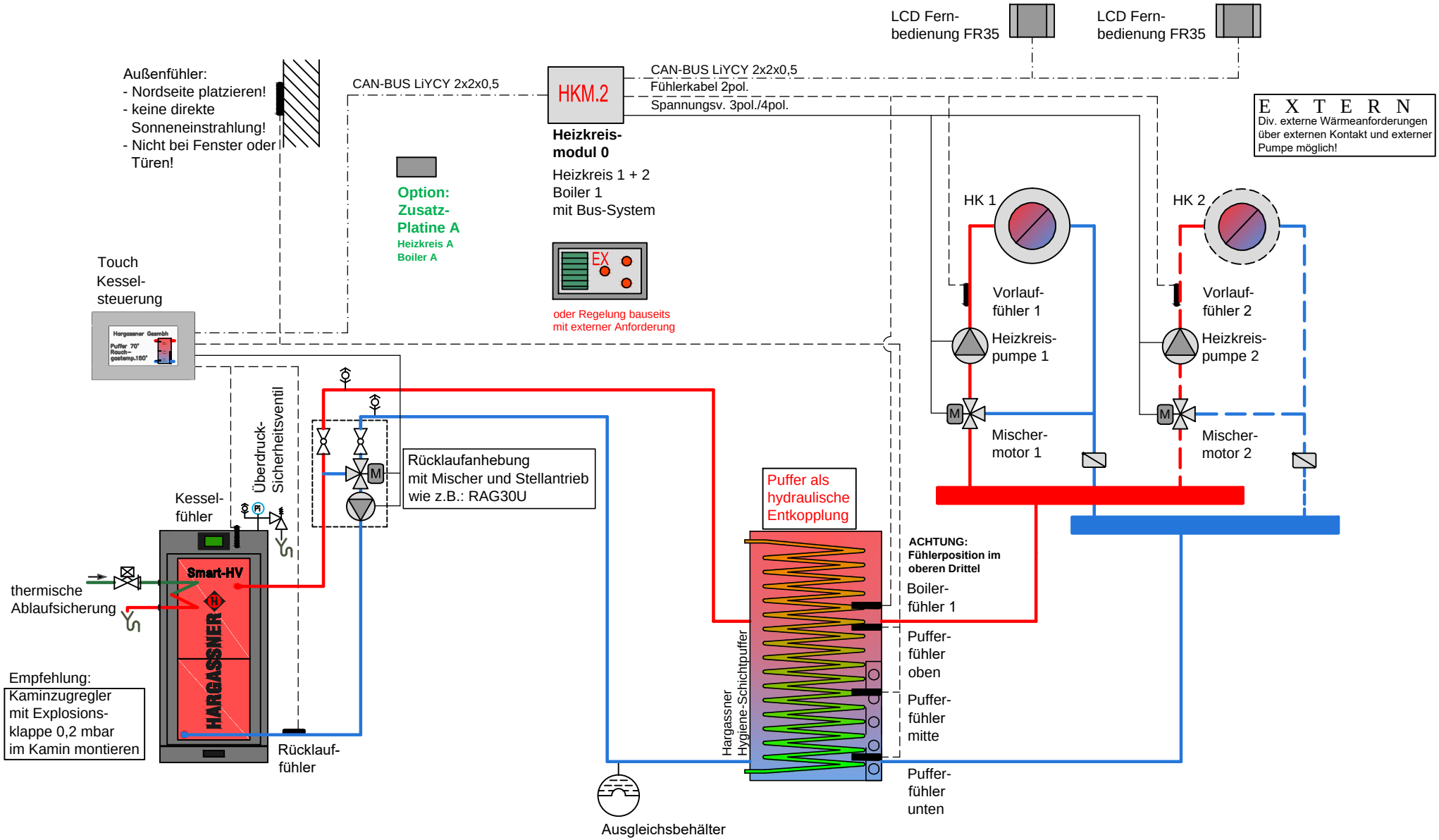

ACHTUNG: Sicherheitsventil, Entlüftung, Manometer, Thermometer, Ausdehnungsgefäß, Absperrungen, etc. sowie Sicherheitsthermostat an Kunststoffleitungen sind nicht dargestellt. Elektroverdrahtung vereinfacht dargestellt - siehe Installationsanweisung! Es kann kein Anspruch auf Vollständigkeit erhoben werden!

Stückholzanlagen Smart-HV 17-23

Schema Smart-HV-2b.2

HARGASSNER
HEIZTECHNIK DER ZUKUNFT

Hargassner empfiehlt einen genauen hydraulischen Abgleich der gesamten Anlage!

Grundregelung Smart-Touch mit Kessel- und Rücklauffühler; Steuerung von Rücklaufpumpe und Rücklaufmischer; Pufferspeicher inkl. 3 Pufferfühler; Erweiterung mit einem Heizkreismodul HKM.2 und einer Zusatzplatine A über CAN-Bus-Leitung möglich: am HKM.2 mit 2 Heizkreis-Fühlern bis zu 2 Mischerheizkreise und mit einem Boiler-Fühler ein Boilerheizkreis möglich; mit Zusatzplatine A ein Heizkreis-Fühler für einen Mischerheizkreis und mit einem Boiler-Fühler ein Boilerheizkreis möglich; digitale FR35 je Heizkreis möglich; Achtung: Fühler extra bestellen!

A C H T U N G:
Die anlagenspezifische Parametrierung ist in der Installateur-Ebene durchzuführen.

E X T E R N
Div. externe Wärmeanforderungen über externen Kontakt und externer Pumpe möglich!

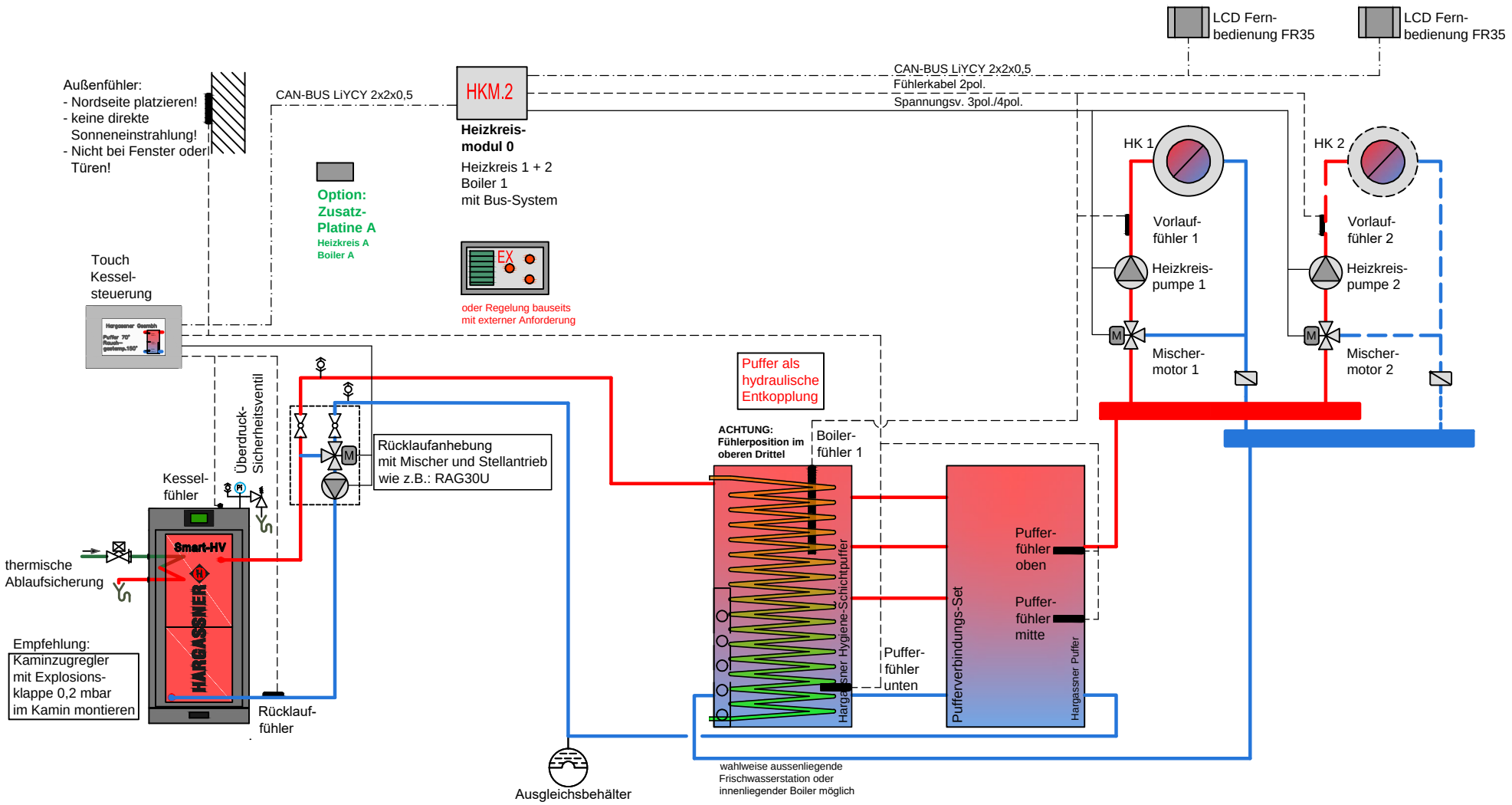

ACHTUNG: Sicherheitsventil, Entlüftung, Manometer, Thermometer, Ausdehnungsgefäß, Absperrungen, etc. sowie Sicherheitsthermostat an Kunststoffleitungen sind nicht dargestellt. Elektroverdrahtung vereinfacht dargestellt - siehe Installationsanweisung! Es kann kein Anspruch auf Vollständigkeit erhoben werden!

Stückholzanlagen Smart-HV 17-23

Schema Smart-HV-3.2

HARGASSNER
HEIZTECHNIK DER ZUKUNFT

Hargassner empfiehlt einen genauen hydraulischen Abgleich der gesamten Anlage!

Grundregelung Smart-Touch mit Kessel- und Rücklauffühler; Steuerung der Rücklaufpumpe und Rücklaufmischer; Pufferspeicher inkl. 3 Pufferfühler; Heizkreisregler Touch HKR-T.2 als Stand Alone Betrieb mit bis zu 2 Mischerheizkreise und max. ein Boilerfühler für einen Boilerheizkreis sowie ein Pufferspeicher möglich; FR 25 oder wahlweise digitale FR35 je Heizkreis möglich; inkl. Hargassner-Frischwasserstation FWS für hygienische Warmwasserbereitung. Achtung: Fühler extra bestellen!

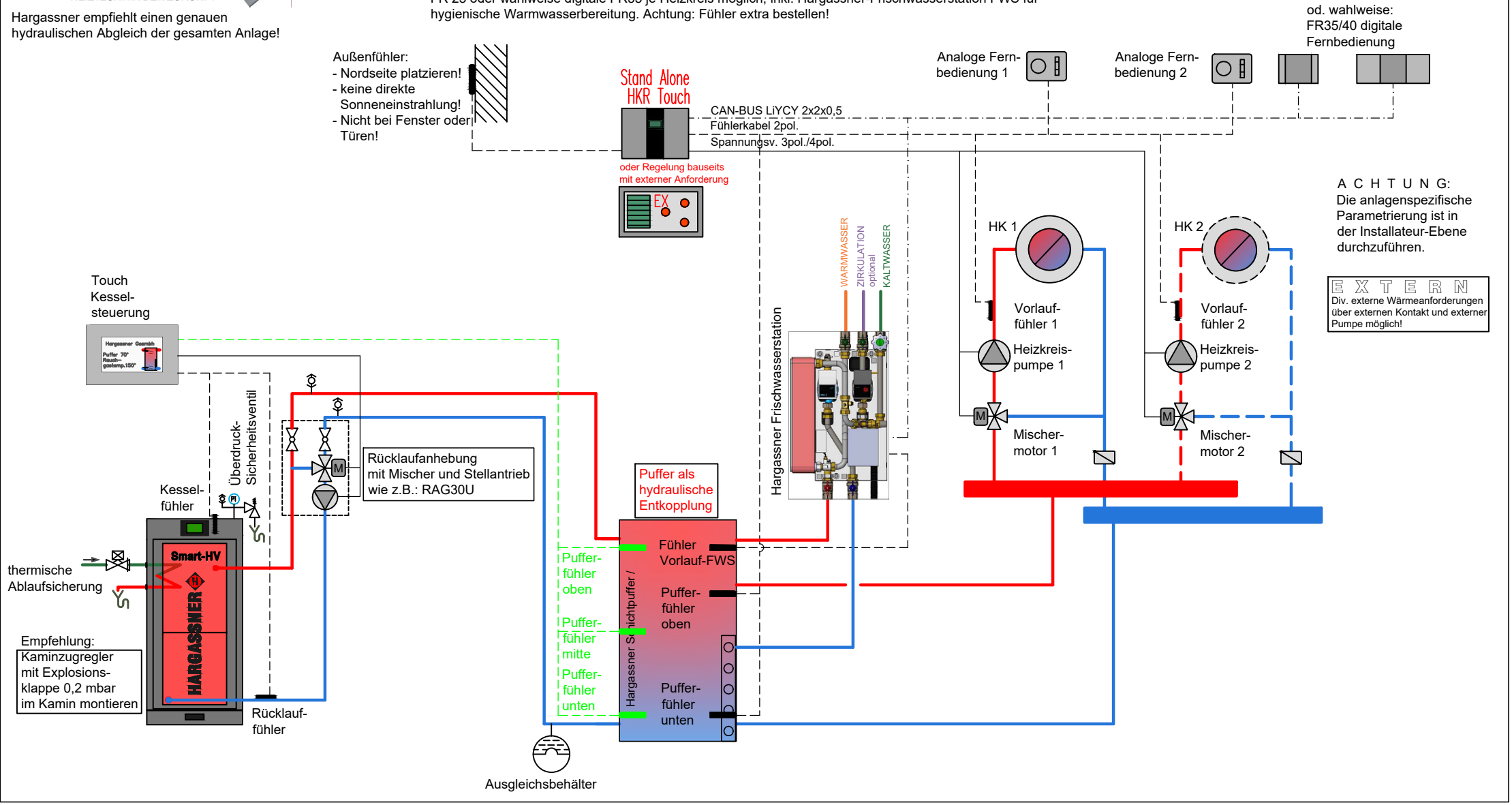

ACHTUNG: Sicherheitsventil, Entlüftung, Manometer, Thermometer, Ausdehnungsgefäß, Absperrungen, etc. sowie Sicherheitsthermostat an Kunststoffleitungen sind nicht dargestellt. Elektroverdrahtung vereinfacht dargestellt - siehe Installationsanweisung! Es kann kein Anspruch auf Vollständigkeit erhoben werden!

Stückholzanlagen Smart-HV 17-23

Schema Smart-HV-5.3

HARGASSNER
HEIZTECHNIK DER ZUKUNFT

Hargassner empfiehlt einen genauen hydraulischen Abgleich der gesamten Anlage!

Grundregelung Smart-Touch mit Kessel- und Rücklauffühler; Steuerung von Rücklaufpumpe und Rücklaufmischer; Pufferspeicher inkl. 3 Pufferfühler; Erweiterung mit einem Heizkreismodul HKM.2 und einer Zusatzplatine A über CAN-Bus-Leitung möglich: am HKM.2 mit 2 Heizkreis-Fühlern bis zu 2 Mischerheizkreise und mit einem Boiler-Fühler ein Boilerheizkreis möglich; mit Zusatzplatine A ein Heizkreis-Fühler für einen Mischerheizkreis und mit einem Boiler-Fühler ein Boilerheizkreis möglich; digitale FR35 je Heizkreis möglich; einfache Freigabe eines Öl/Gaskessels nach Anforderung; Achtung: Fühler extra bestellen!

A C H T U N G:
Die anlagenspezifische Parametrierung ist in der Installateur-Ebene durchzuführen.

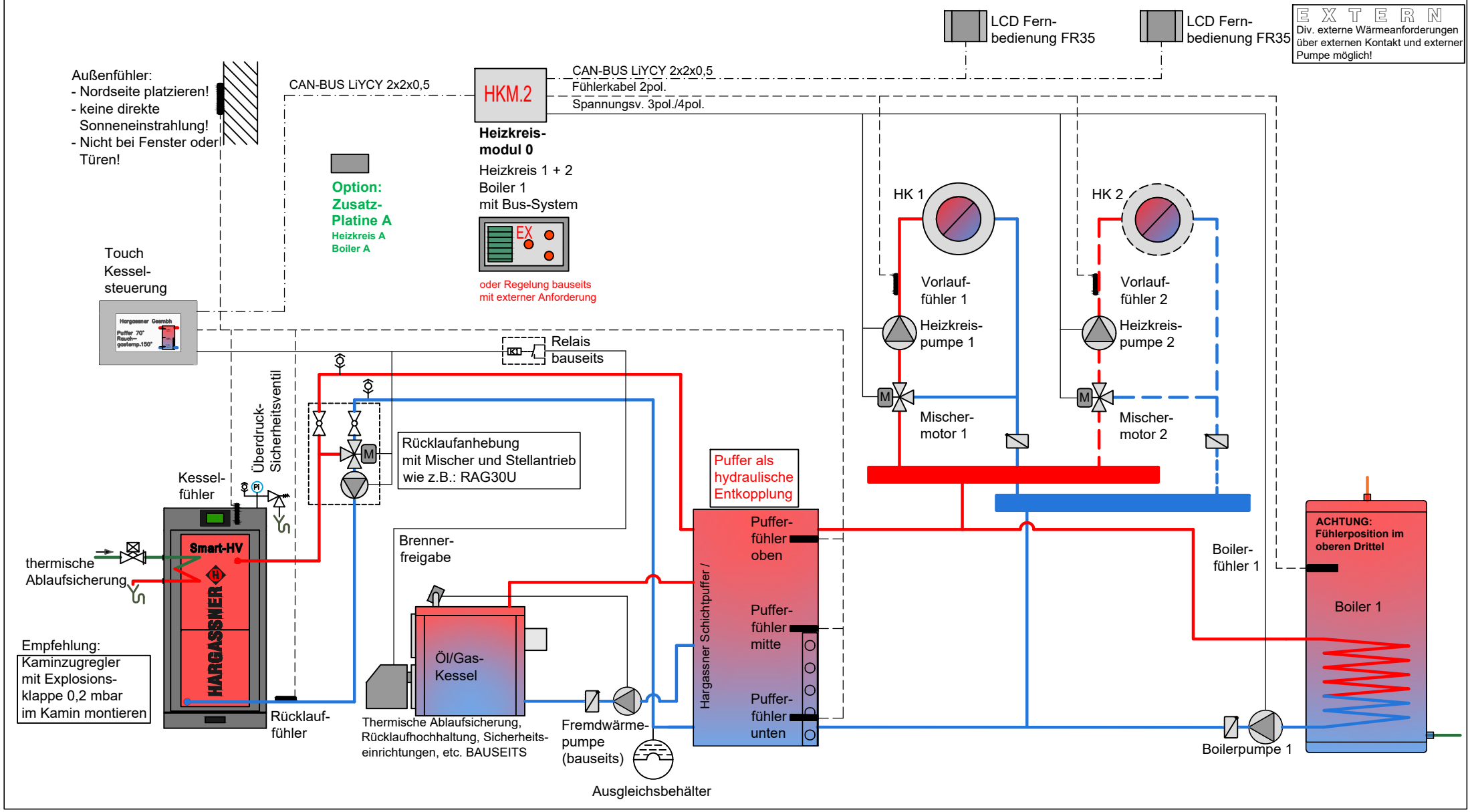

Stückholzanlagen Smart-HV 17-23

ACHTUNG: Sicherheitsventil, Entlüftung, Manometer, Thermometer, Ausdehnungsgefäß, Absperrungen, etc. sowie Sicherheitsthermostat an Kunststoffleitungen sind nicht dargestellt. Elektroverdrahtung vereinfacht dargestellt - siehe Installationsanweisung! Es kann kein Anspruch auf Vollständigkeit erhoben werden!

Version: 08/2022

Schema Smart-HV-5a.3

HARGASSNER
HEIZTECHNIK DER ZUKUNFT

Hargassner empfiehlt einen genauen hydraulischen Abgleich der gesamten Anlage!

Grundregelung Smart-Touch mit Kessel- und Rücklauffühler; Steuerung von Rücklaufpumpe und Rücklaufmischer; Pufferspeicher inkl. 3 Pufferfühler; Erweiterung mit einem Heizkreismodul HKM.2 und einer Zusatzplatine A über CAN-Bus-Leitung möglich: am HKM.2 mit 2 Heizkreis-Fühlern bis zu 2 Mischerheizkreise und mit einem Boiler-Fühler ein Boilerheizkreis möglich; mit Zusatzplatine A ein Heizkreis-Fühler für einen Mischerheizkreis und mit einem Boiler-Fühler ein Boilerheizkreis möglich; digitale FR35 je Heizkreis möglich; einfache Freigabe eines Öl/Gaskessels nach Anforderung; Achtung: Fühler extra bestellen!

A C H T U N G:
Die anlagenspezifische Parametrierung ist in der Installateur-Ebene durchzuführen.

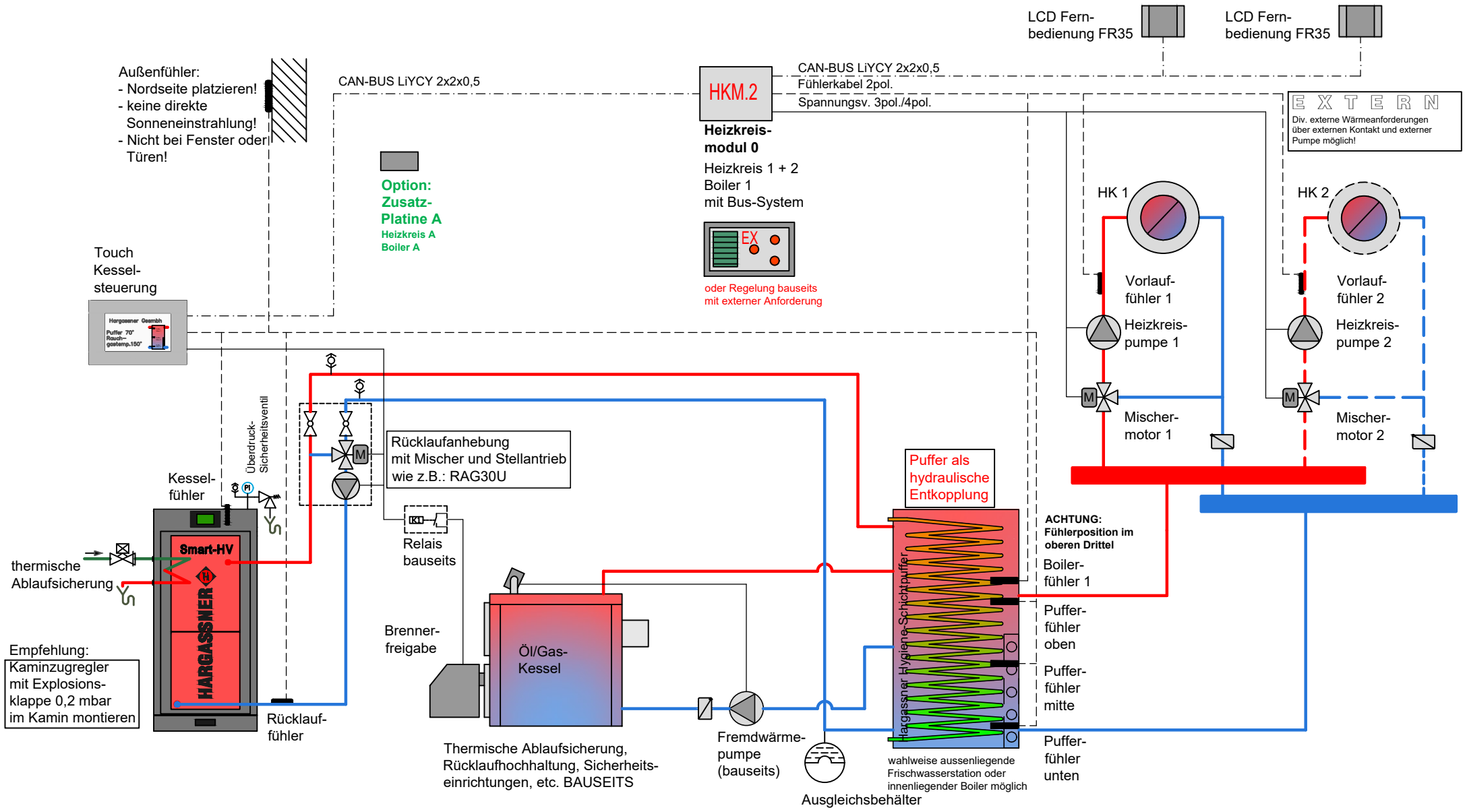

Stückholzanlagen Smart-HV 17-23

ACHTUNG: Sicherheitsventil, Entlüftung, Manometer, Thermometer, Ausdehnungsgefäß, Absperrungen, etc. sowie Sicherheitsthermostat an Kunststoffleitungen sind nicht dargestellt. Elektroverdrahtung vereinfacht dargestellt - siehe Installationsanweisung! Es kann kein Anspruch auf Vollständigkeit erhoben werden!

Version: 08/2022

Schema Smart-HV-11.3

HARGASSNER
HEIZTECHNIK DER ZUKUNFT

Hargassner empfiehlt einen genauen hydraulischen Abgleich der gesamten Anlage!

Grundregelung Smart-Touch mit Kessel- und Rücklauffühler; Steuerung von Rücklaufpumpe und Rücklaufmischer; Pufferspeicher inkl. 3 Pufferfühler; Erweiterung mit einem Heizkreismodul HKM.2 und einer Zusatzplatine A über CAN-Bus-Leitung möglich: am HKM.2 mit 2 Heizkreis-Fühlern bis zu 2 Mischerheizkreise und mit einem Boiler-Fühler ein Boilerheizkreis möglich; mit Zusatzplatine A ein Heizkreis-Fühler für einen Mischerheizkreis und mit einem Boiler-Fühler ein Boilerheizkreis möglich; digitale FR35 je Heizkreis möglich; einfache Freigabe eines Öl/Gaskessels nach Anforderung; Achtung: Fühler extra bestellen!

A C H T U N G:
Die anlagenspezifische Parametrierung ist in der Installateur-Ebene durchzuführen.

E X T E R N
Div. externe Wärmeanforderungen über externen Kontakt und externer Pumpe möglich!

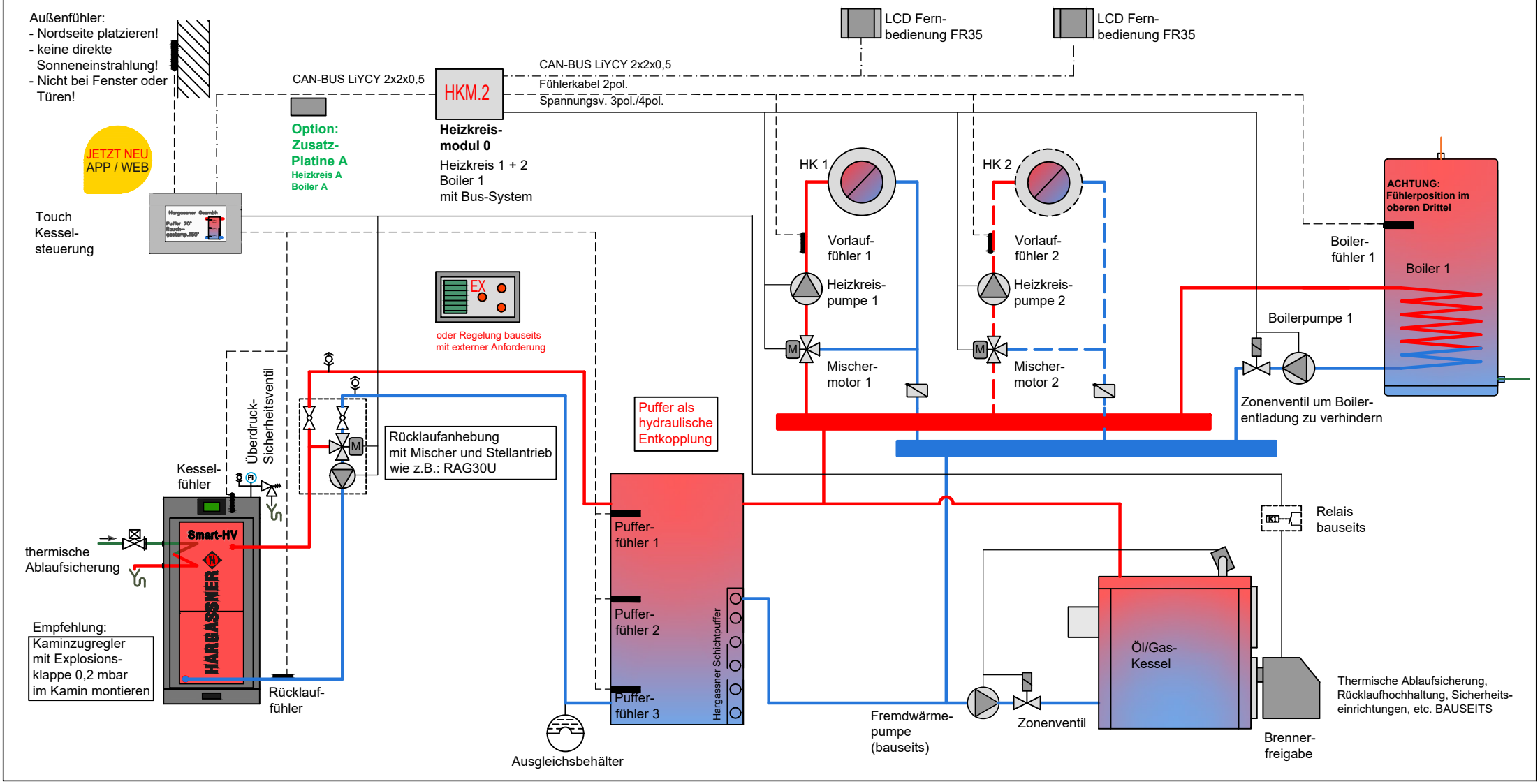

Stückholzanlagen Smart-HV 17-23

ACHTUNG: Sicherheitsventil, Entlüftung, Manometer, Thermometer, Ausdehnungsgefäß, Absperrungen, etc. sowie Sicherheitsthermostat an Kunststoffleitungen sind nicht dargestellt. Elektroverdrahtung vereinfacht dargestellt - siehe Installationsanweisung! Es kann kein Anspruch auf Vollständigkeit erhoben werden!

Version: 08/2022

Schema Smart-HV-12.3

HARGASSNER
HEIZTECHNIK DER ZUKUNFT

Hargassner empfiehlt einen genauen hydraulischen Abgleich der gesamten Anlage!

Grundregelung Smart-Touch mit Kessel- und Rücklauffühler; Steuerung von Rücklaufpumpe und Rücklaufmischer; Pufferspeicher inkl. 3 Pufferfühler; Erweiterung mit einem Heizkreismodul HKM.2 und einer Zusatzplatine A über CAN-Bus-Leitung möglich: am HKM.2 mit 2 Heizkreis-Fühlern bis zu 2 Mischerheizkreise und mit einem Boiler-Fühler ein Boilerheizkreis möglich; mit Zusatzplatine A ein Heizkreis-Fühler für einen Mischerheizkreis und mit einem Boiler-Fühler ein Boilerheizkreis möglich; digitale FR35 je Heizkreis möglich; einfache Freigabe eines Öl/Gaskessels nach Anforderung; Achtung: Fühler extra bestellen!

A C H T U N G:
Die anlagenspezifische Parametrierung ist in der Installateur-Ebene durchzuführen.

E X T E R N
Div. externe Wärmeanforderungen über externen Kontakt und externer Pumpe möglich!

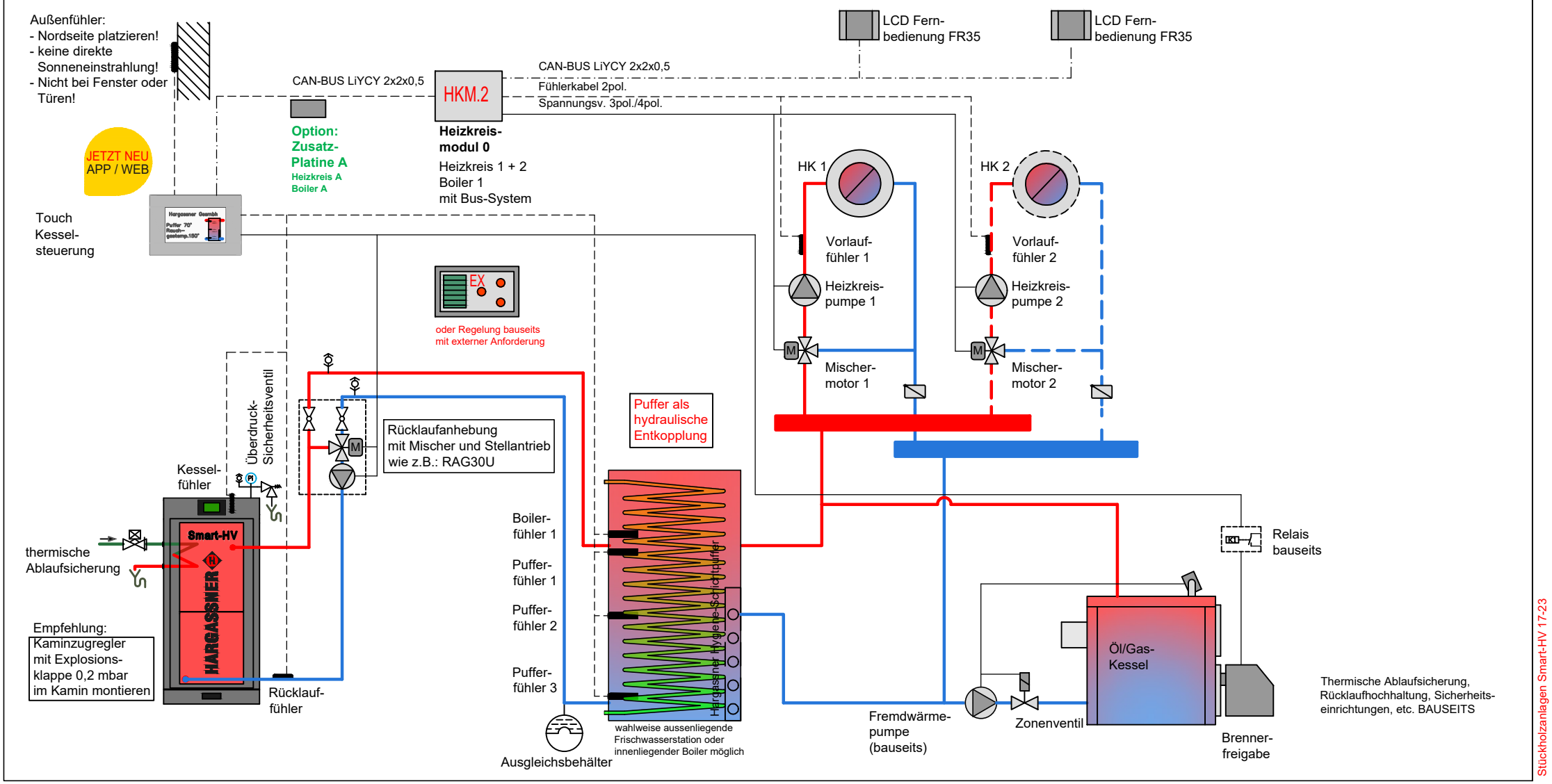

Stückholzanlagen Smart-HV 17-23

ACHTUNG: Sicherheitsventil, Entlüftung, Manometer, Thermometer, Ausdehnungsgefäß, Absperrungen, etc. sowie Sicherheitsthermostat an Kunststoffleitungen sind nicht dargestellt. Elektroverdrahtung vereinfacht dargestellt - siehe Installationsanweisung! Es kann kein Anspruch auf Vollständigkeit erhoben werden!

Version: 08/2022

Schema vereinfacht

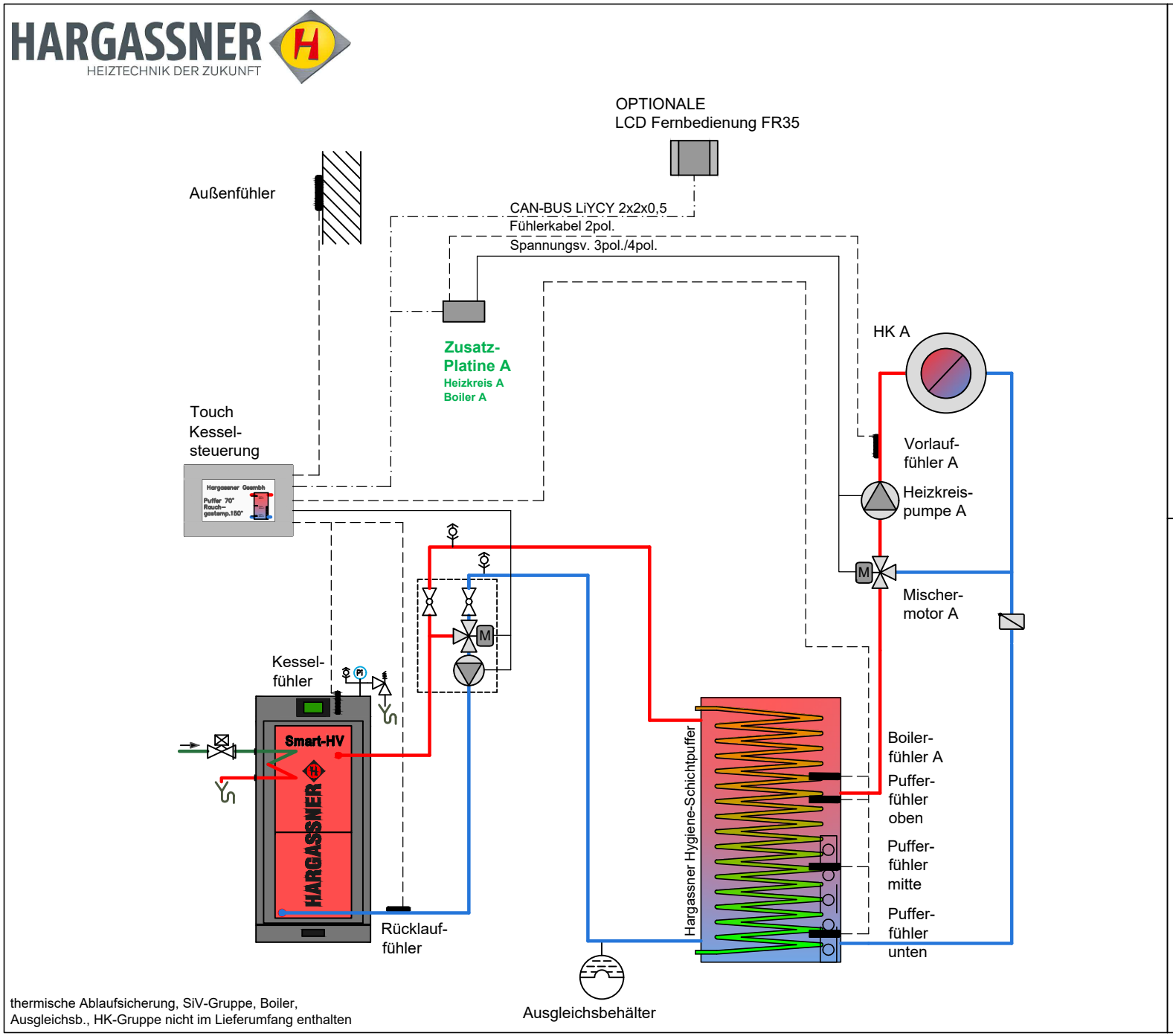

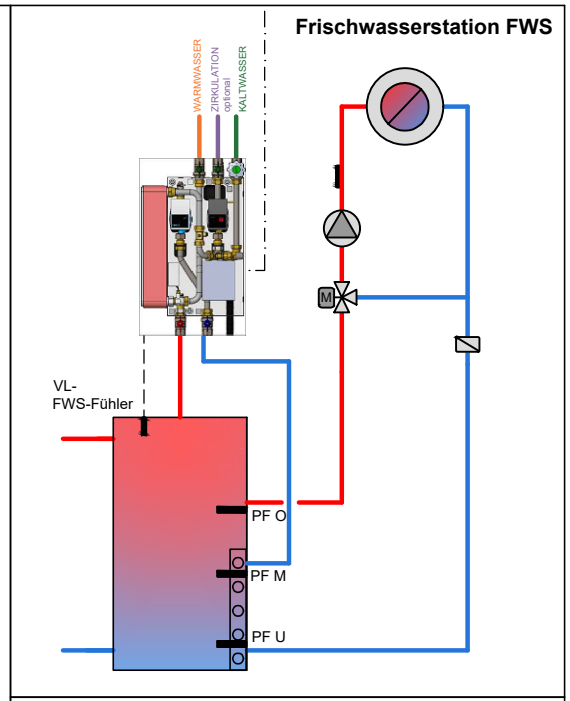

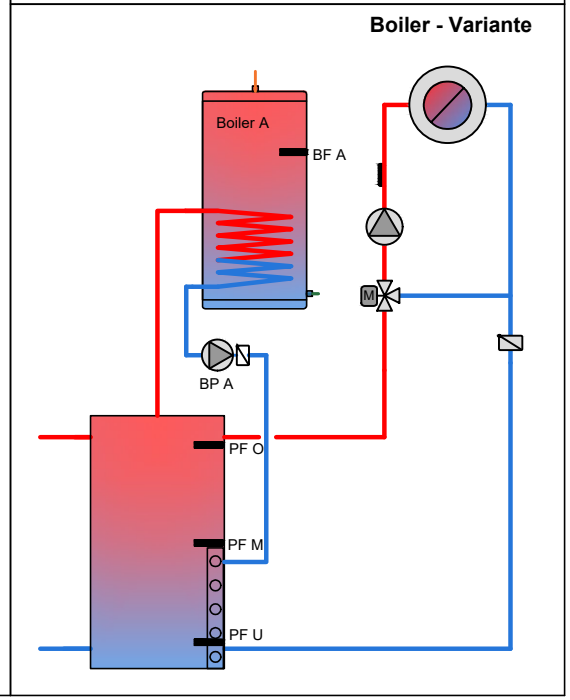

Stückholzanlagen Smart-HV 17-23

ACHTUNG: Sicherheitsventil, Entlüftung, Manometer, Thermometer, Ausdehnungsgefäß, Absperrungen, etc. sowie Sicherheitsthermostat an Kunststoffleitungen sind nicht dargestellt. Elektroverdrahtung vereinfacht dargestellt - siehe Installationsanweisung! Es kann kein Anspruch auf Vollständigkeit erhoben werden!