HARGASSNER
HEIZTECHNIK DER ZUKUNFT

NOTICE DE MONTAGE
CHAUDIÈRE COMBINÉE

Neo-HV Smart-PK

Sommaire

1 Généralités 3

2 Implantation 4

2.1 Neo-HV avec Smart-PK à droite, conduit de fumée vertical 4

2.2 Neo-HV avec Smart-PK à gauche, conduit de fumée vertical 5

2.3 Neo-HV avec Smart-PK à droite, conduit de fumée horizontal 6

2.4 Neo-HV avec Smart-PK à gauche, conduit de fumée horizontal 7

2.5 Installation à bûches Neo-HV 8

2.6 Installation à granulés Smart-PK 8

3 Limiteur de tirage 8

4 Aperçu carte et câblage du BUS CAN 9

4.1 Installation à bûches Neo-HV 9

4.2 Installation à granulés Smart-PK 9

4.3 Neo-HV Smart-PK Kombi 9

5 Paramètres 12

5.1 Neo-HV 12

5.2 Smart-PK 12

Déclaration de conformité 14

1 Généralités

Cette notice de montage fait partie de la notice d'utilisation et de montage des installations Neo-HV 20-60 et Smart-PK 17-32.

⚠ DANGER

Danger de mort

Blessures, mort, dommages en cas de non-respect des consignes de sécurité

- Respecter les consignes de sécurité sur l'installation et dans la notice.
- L'exécution des tâches décrites doit uniquement avoir lieu par un personnel de montage formé par Hargassner.

⚠ DANGER

Danger de mort

Blessures, mort et dommages par mauvais aménagement de la chaufferie et du silo

Chaufferie

- Aménagement selon la réglementation locale en matière de prévention incendie.
- S'assurer que le sol est ignifugé, de niveau et solide.
- Garantir une alimentation suffisante en air de combustion selon la réglementation locale.
- S'assurer d'un aménagement avec protection contre les intempéries et le gel.
- Respecter la capacité portante des fondations. Poids de l'installation.

Silo

- Veiller à la conception statique. Poids du volume de stockage de combustible.
- S'assurer d'un aménagement avec protection contre les intempéries et le gel.
- Aménager, étanche à la poussière.
- Veiller à la facilité d'accès et de remplissage.
- Installer des dispositifs de sécurité conformes à la réglementation locale.
- Afficher les consignes de sécurité de manière visible aux accès.

2 Implantation

2.1 Neo-HV avec Smart-PK à droite, conduit de fumée vertical

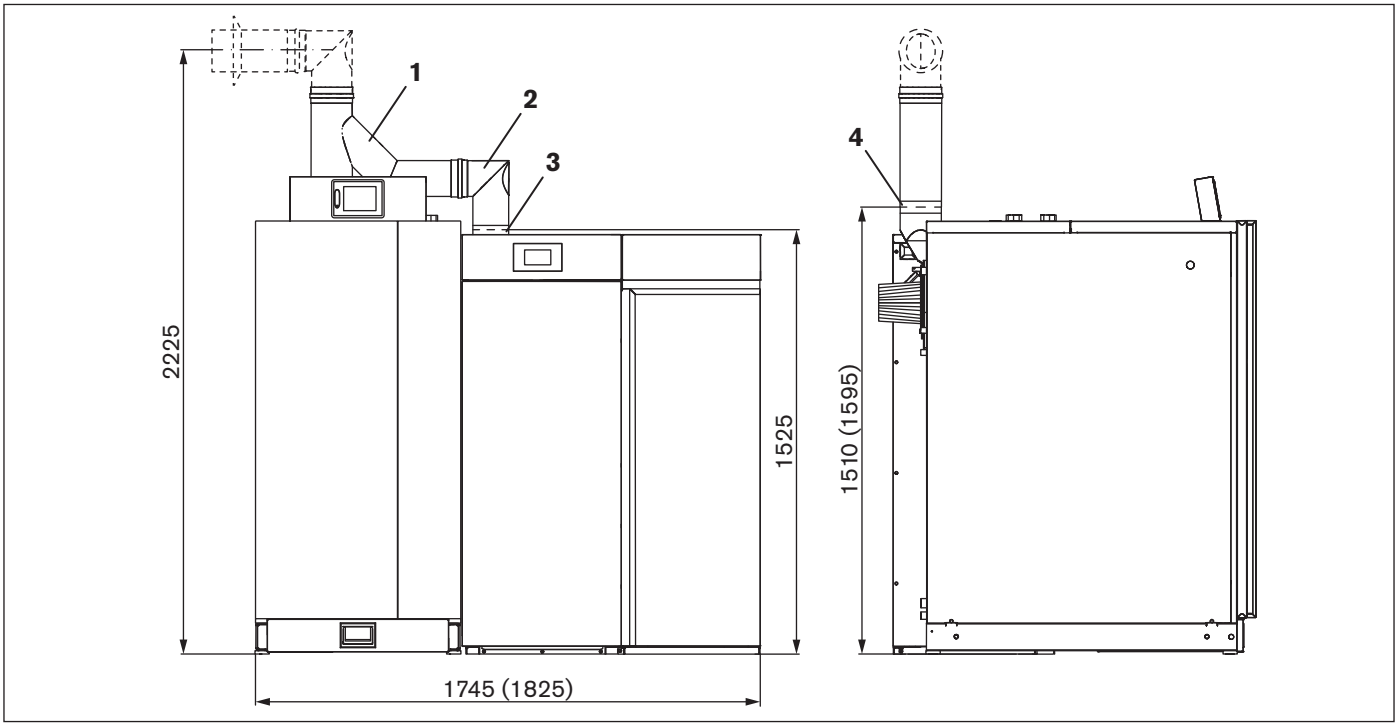

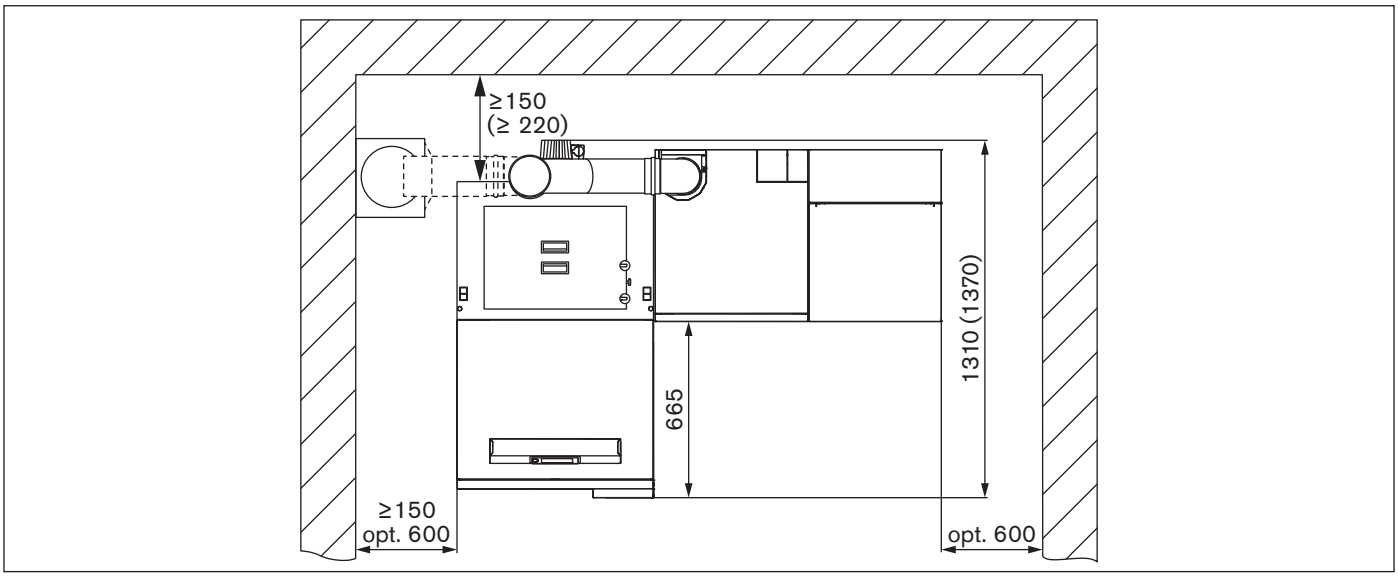

Toutes dimensions en [mm].
Dimensions en (...) valables pour Neo-HV 40-60.

Kit de raccordement du conduit de fumée pour Neo-HV et Smart-PK

Pos	Désignation	Pos	Désignation
1	Pièce en T double Ø 150 / 130	**3**	Bride chaudière Ø 130 x 60
2	Tuyau coudé Ø 130	**4**	Bride chaudière Ø 150 x 60

L'intégration de la cheminée doit être réalisée par le client.

2.2 Neo-HV avec Smart-PK à gauche, conduit de fumée vertical

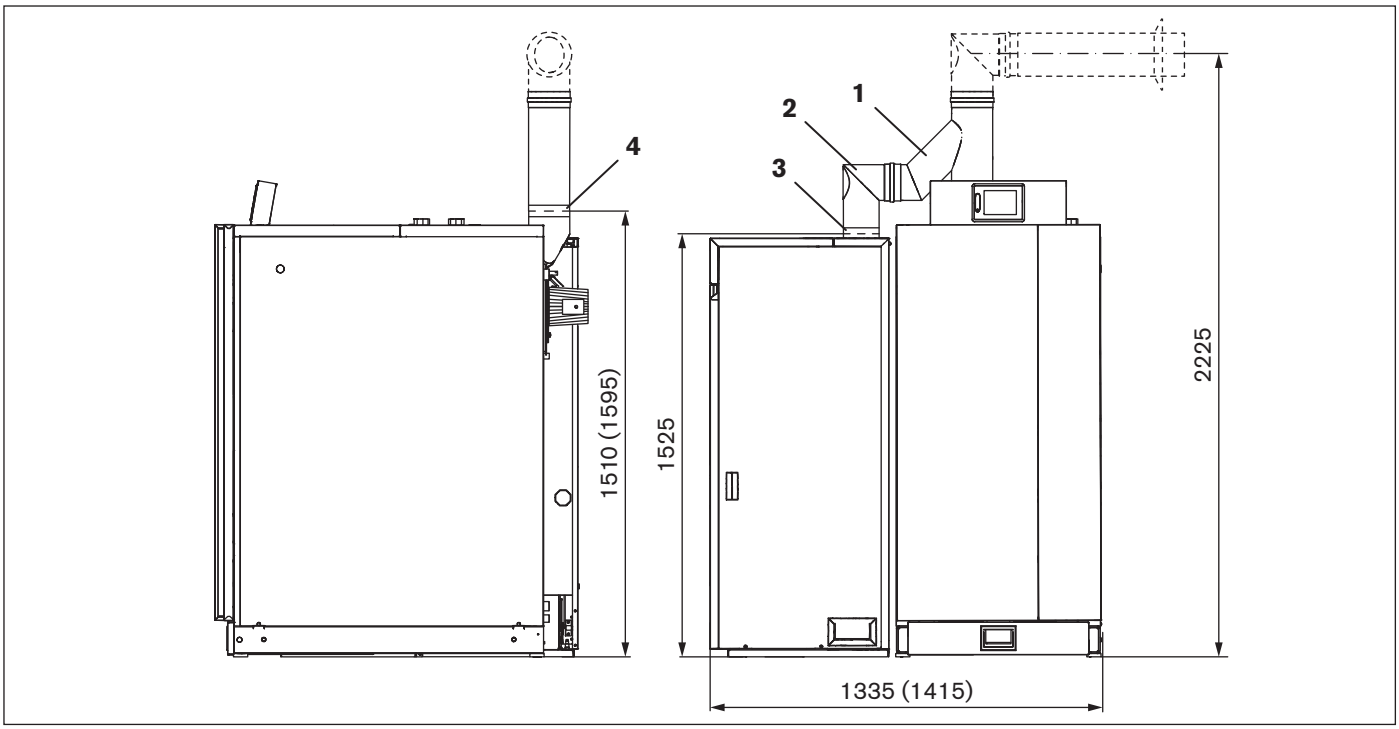

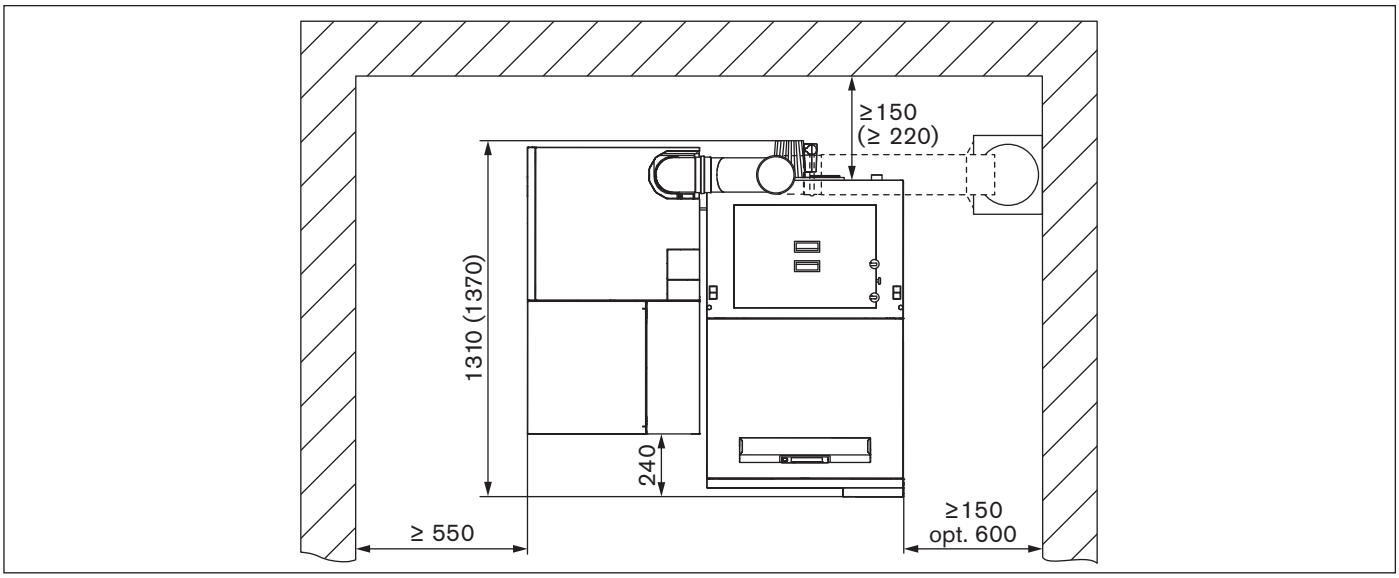

Toutes dimensions en [mm].
Dimensions en (...) valables pour Neo-HV 40-60.

Kit de raccordement du conduit de fumée pour Neo-HV et Smart-PK

Pos	Désignation	Pos	Désignation
1	Pièce en T double Ø 150 / 130	**3**	Bride chaudière Ø 130 x 60
2	Tuyau coudé Ø 130	**4**	Bride chaudière Ø 150 x 60

L'intégration de la cheminée doit être réalisée par le client.

2.3 Neo-HV avec Smart-PK à droite, conduit de fumée horizontal

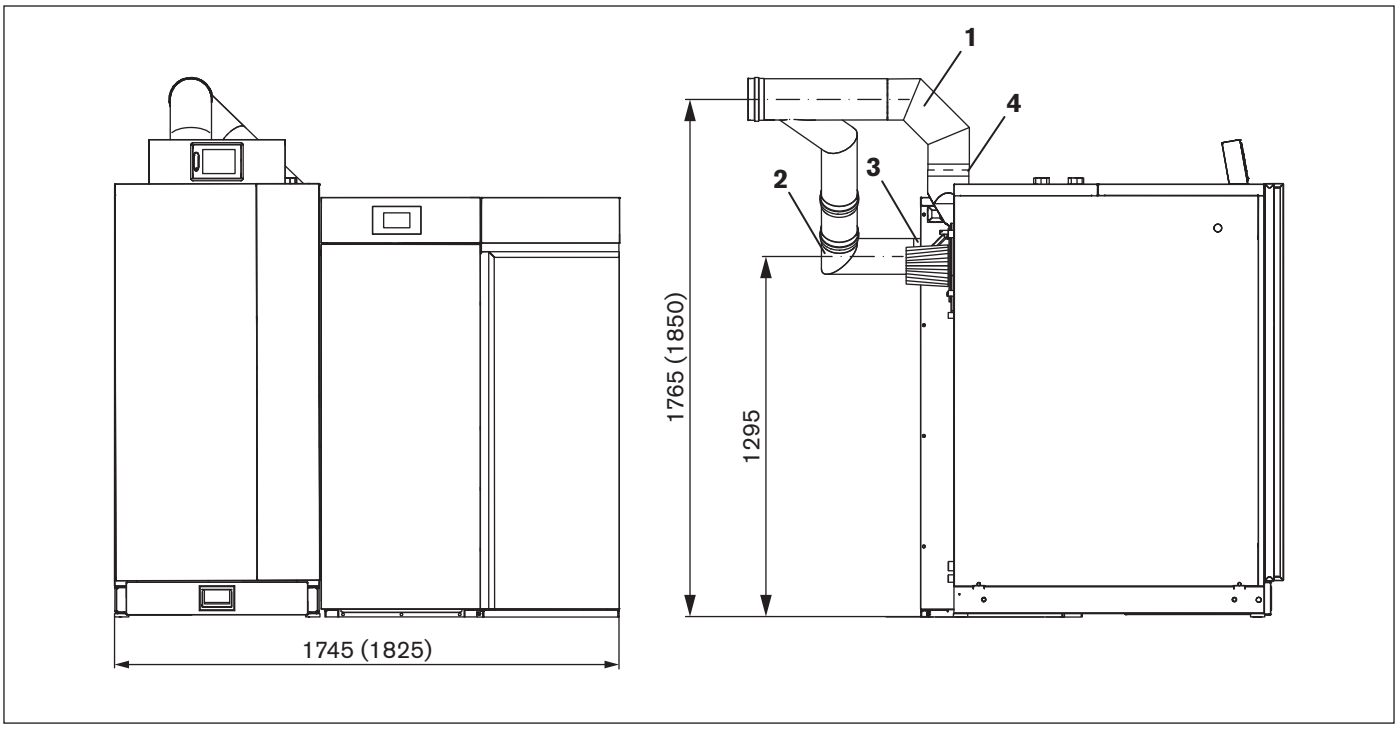

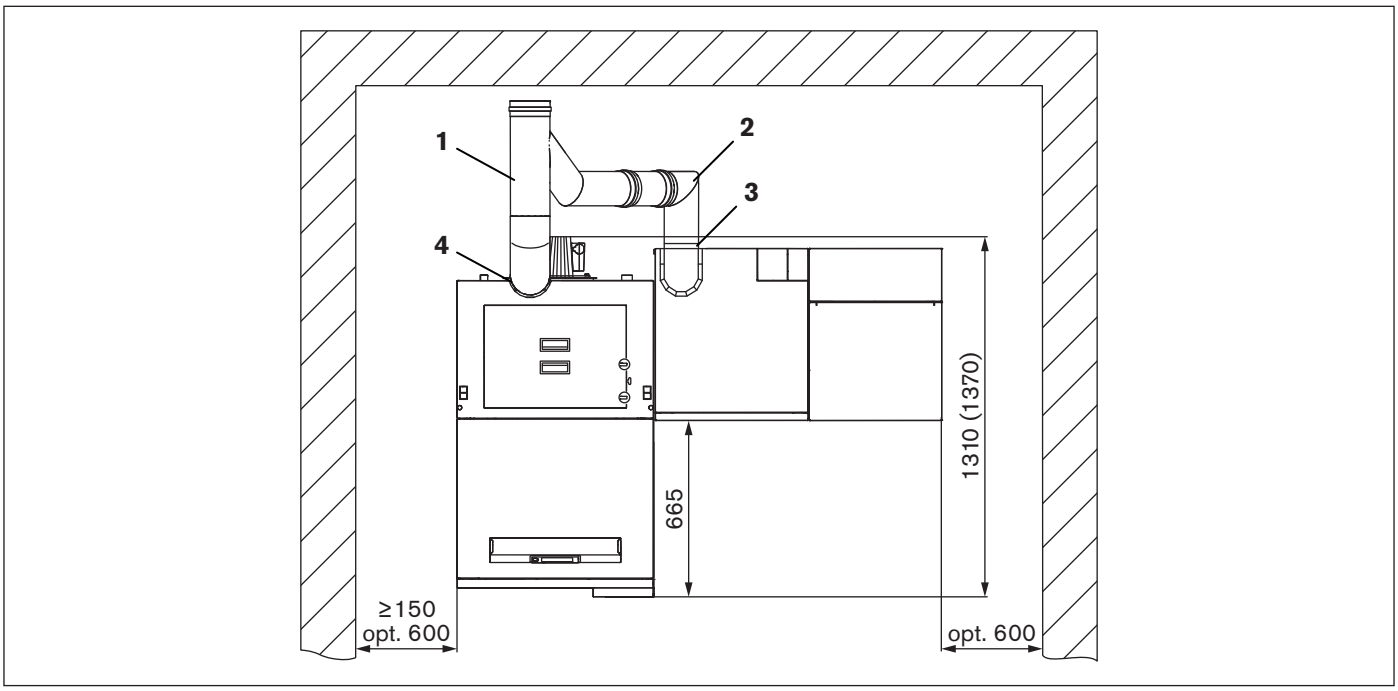

Toutes dimensions en [mm].
Dimensions en (...) valables pour Neo-HV 40-60.

Kit de raccordement du conduit de fumée pour Neo-HV et Smart-PK

Pos	Désignation	Pos	Désignation
1	Pièce en T double Ø 150 / 130	**3**	Bride chaudière Ø 130 x 60
2	Tuyau coudé Ø 130	**4**	Bride chaudière Ø 150 x 60

2.4 Neo-HV avec Smart-PK à gauche, conduit de fumée horizontal

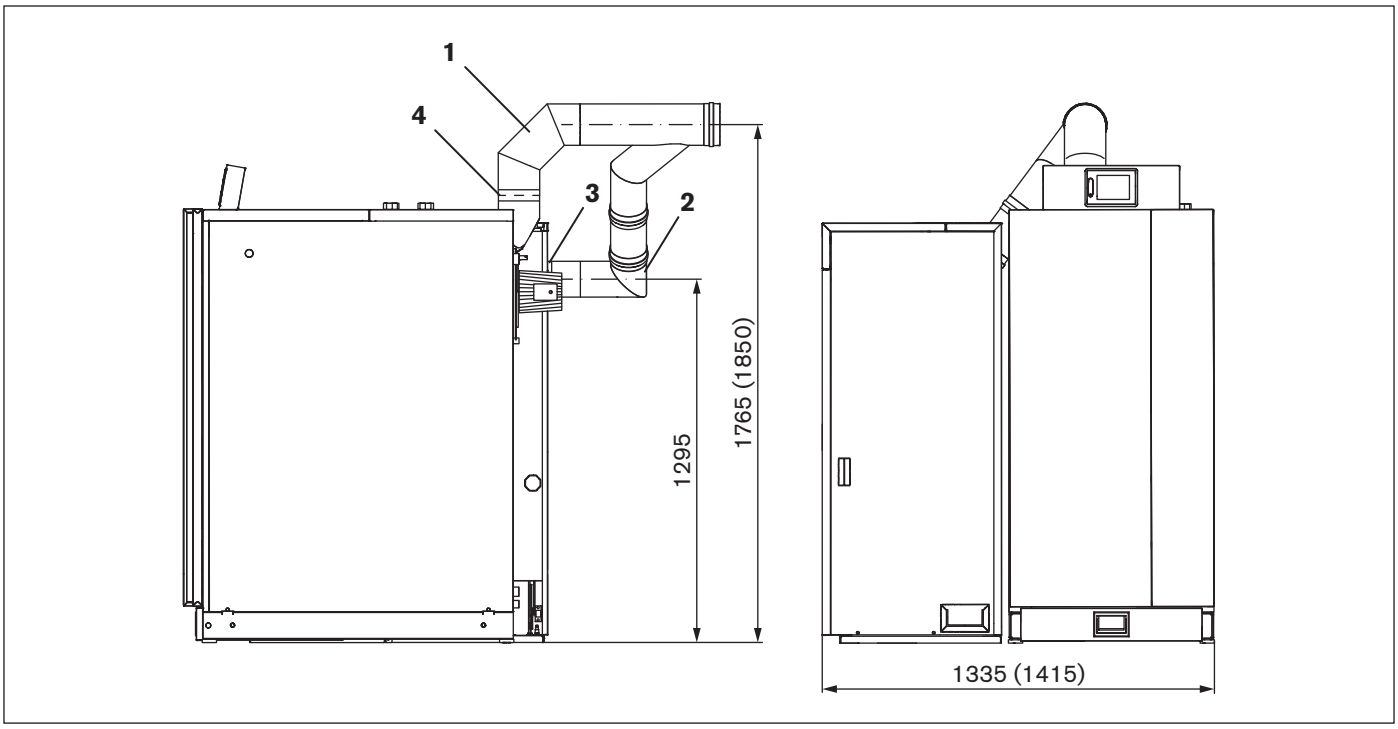

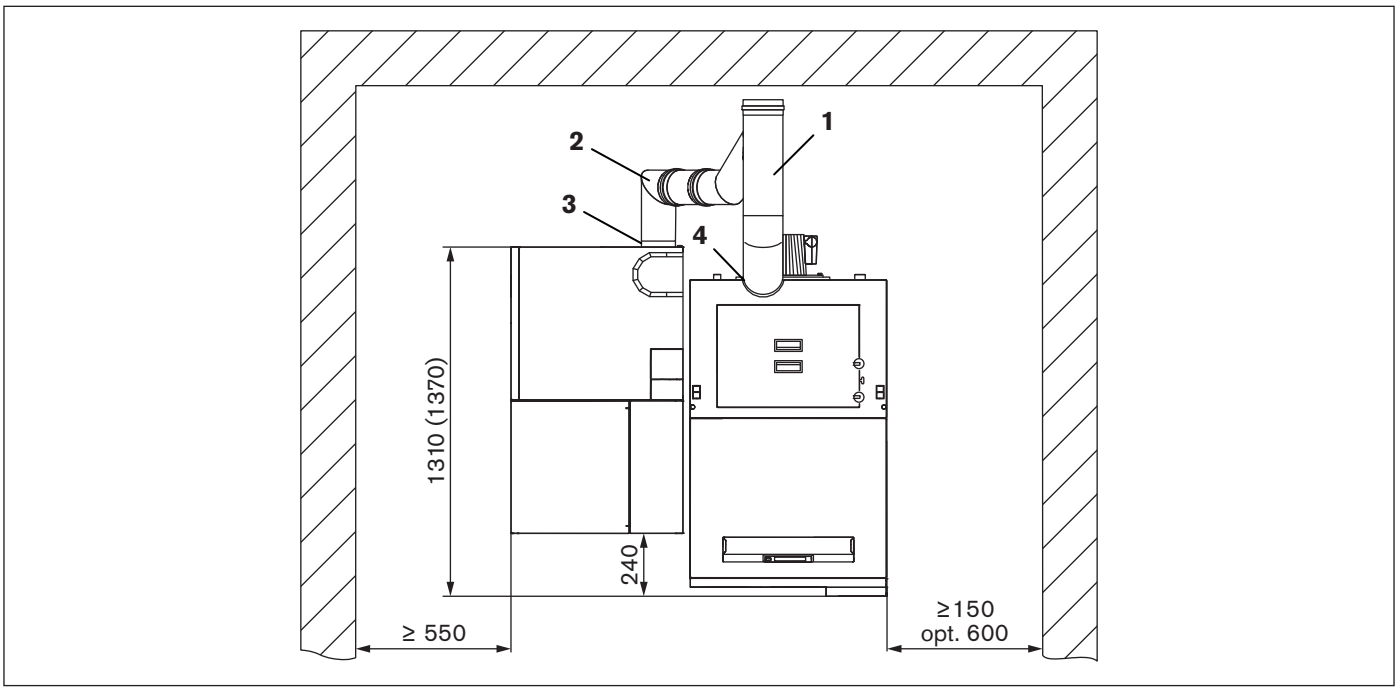

Toutes dimensions en [mm].
Dimensions en (...) valables pour Neo-HV 40-60.

Kit de raccordement du conduit de fumée pour Neo-HV et Smart-PK

Pos	Désignation	Pos	Désignation
1	Pièce en T double Ø 150 / 130	**3**	Bride chaudière Ø 130 x 60
2	Tuyau coudé Ø 130	**4**	Bride chaudière Ø 150 x 60

2.5 Installation à bûches Neo-HV

⇨ Caractéristiques techniques de l'installation à bûches, voir notice de montage Neo-HV

2.6 Installation à granulés Smart-PK

⇨ Caractéristiques techniques de l'installation à granulés, voir notice de montage Smart-PK

3 Limiteur de tirage

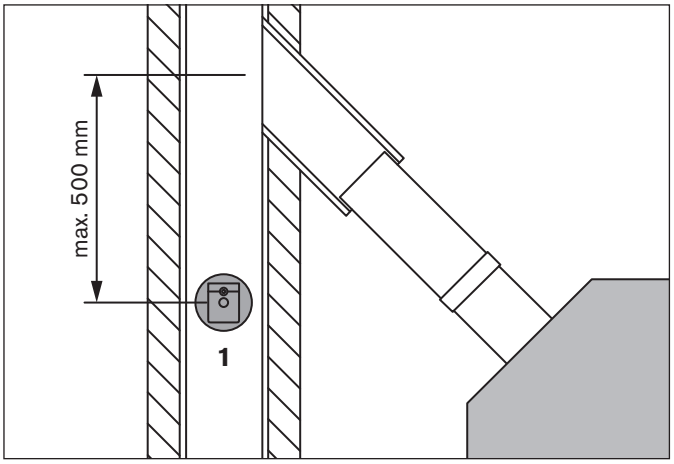

Un modérateur de tirage avec clapet anti-explosion **(1)** doit être installé dans la cheminée, sous la jonction du tuyau de liaison.

❒ Régler le limiteur de tirage avec un analyseur de combustion à une valeur de 20 Pa

❒ Aménager le conduit de fumée ascendant

→ Inclinaison 45° optimal

→ Distance max. de 500 mm par rapport à la jonction du conduit de fumée dans la cheminée

La pose du modérateur de tirage dans la cheminée constitue un avantage dans des cas de surpression et en présence d'un mauvais tirage.

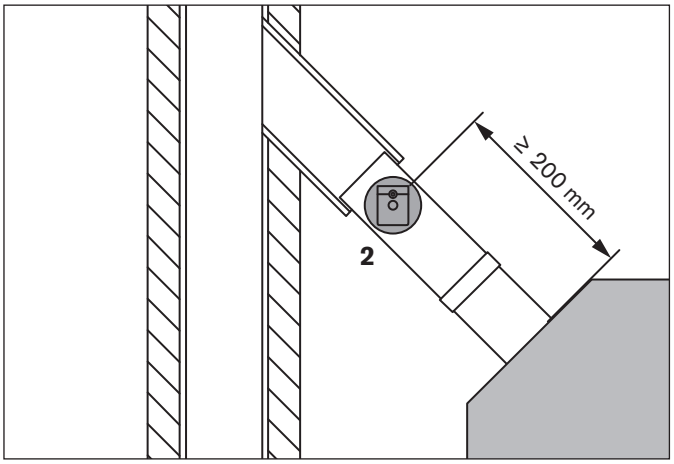

Si la pose dans la cheminée est impossible, alors un modérateur de tirage avec clapet anti-explosion **(2)** doit être incorporé au tuyau de liaison menant à la cheminée.

→ Distance d'au moins 200 mm par rapport à la sonde de fumées

Si la température de sortie de la cheminée est malgré tout < 80 °C, et que de la suie se forme, il faut consulter un ramoneur. Une aération arrière de la cheminée et une conception triple peuvent s'avérer intéressantes dans certains cas.

Si le tirage est < 30 Pa, le limiteur de tirage peut être verrouillé.

4 Aperçu carte et câblage du BUS CAN

4.1 Installation à bûches Neo-HV

⇨ Raccordements, voir notice électrique Neo-HV

4.2 Installation à granulés Smart-PK

⇨ Raccordements, voir manuel électrique Smart-HV

4.3 Neo-HV Smart-PK Kombi

La Neo-HV est livrée comme installation-maîtresse, départ usine. Raccorder la Neo-HV directement à la Smart-PK au bus CAN.

→ Smart-PK est le premier élément du bus CAN

→ Les zones de chauffage, la sonde de température extérieure et la sonde de tampon doivent être raccordées sur la platine de l'installation-maîtresse

4.3.1 Câblage avec platine ZoA

→ La carte supplémentaire I/O 36.1 (carte ZoA) est montée dans l'installation à bûches ou l'installation à granulés à côté de la carte principale

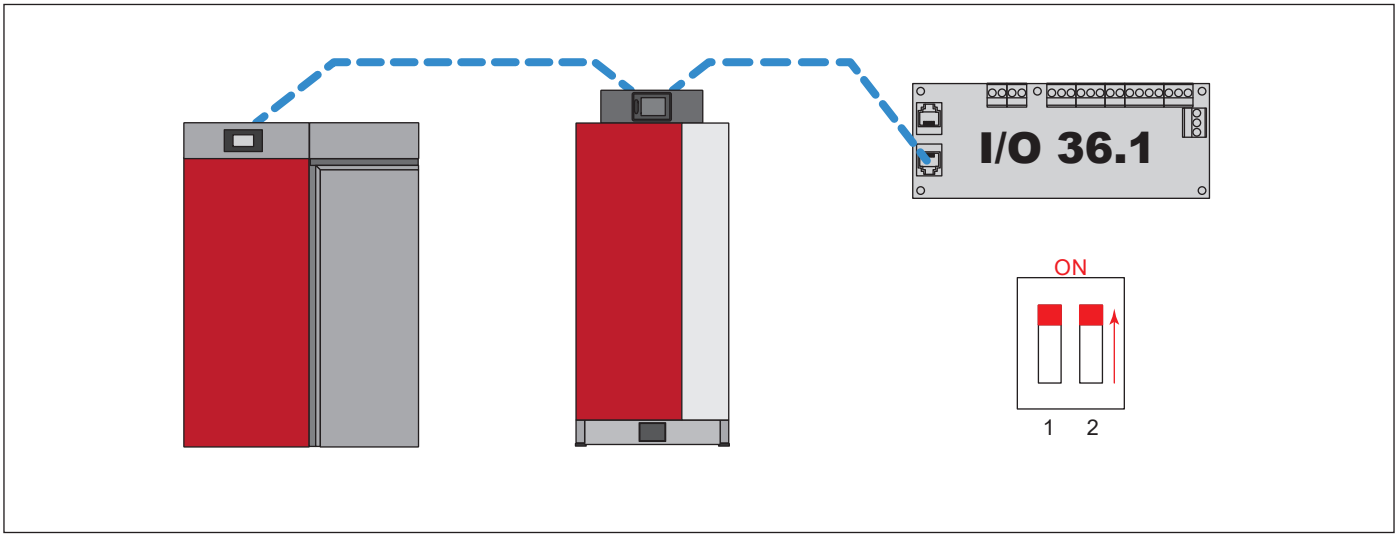

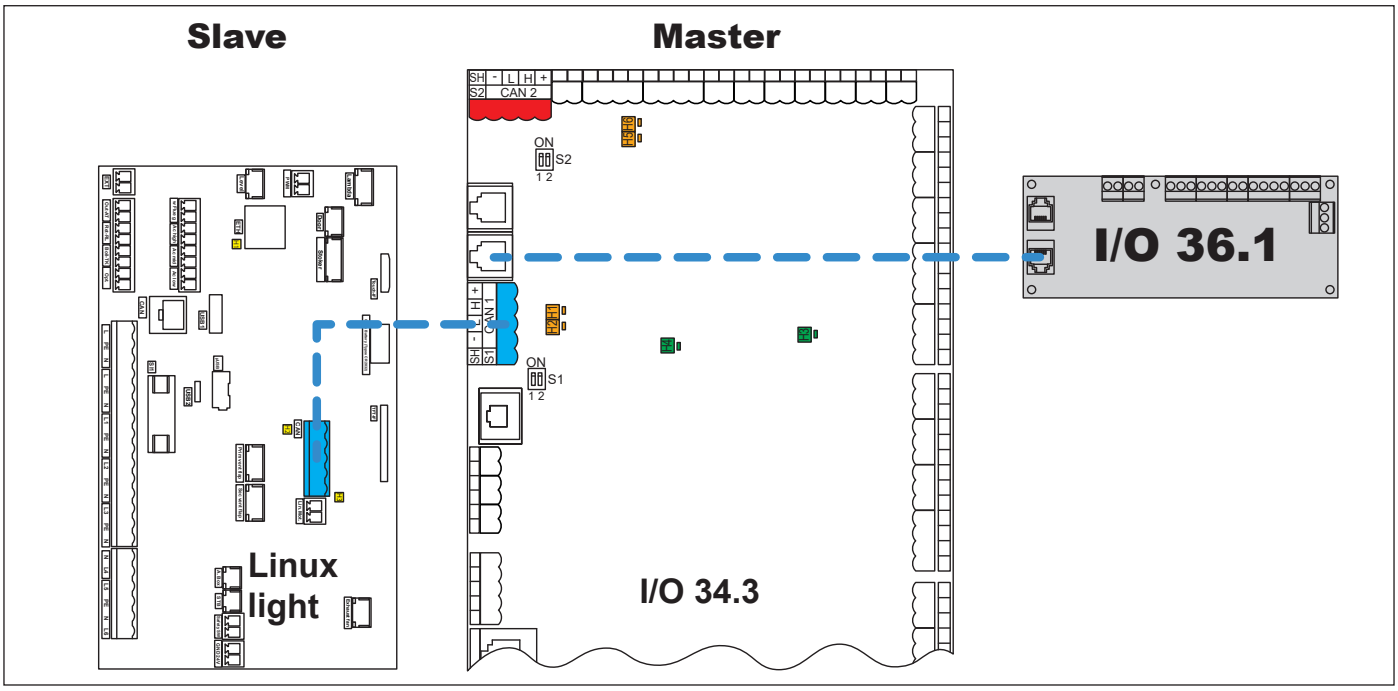

4.3.2 Câblage avec HKM

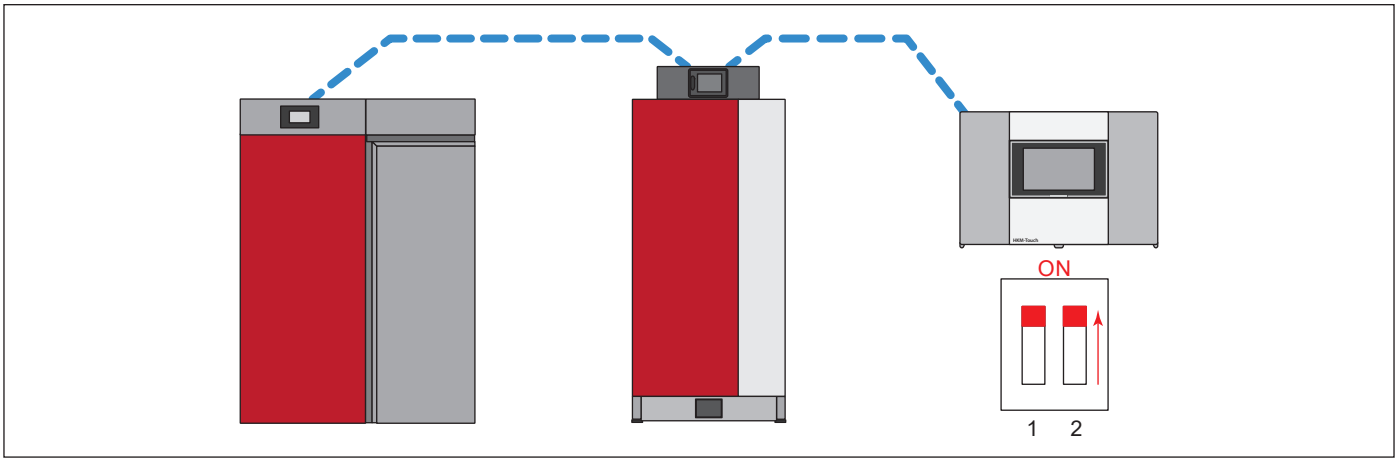

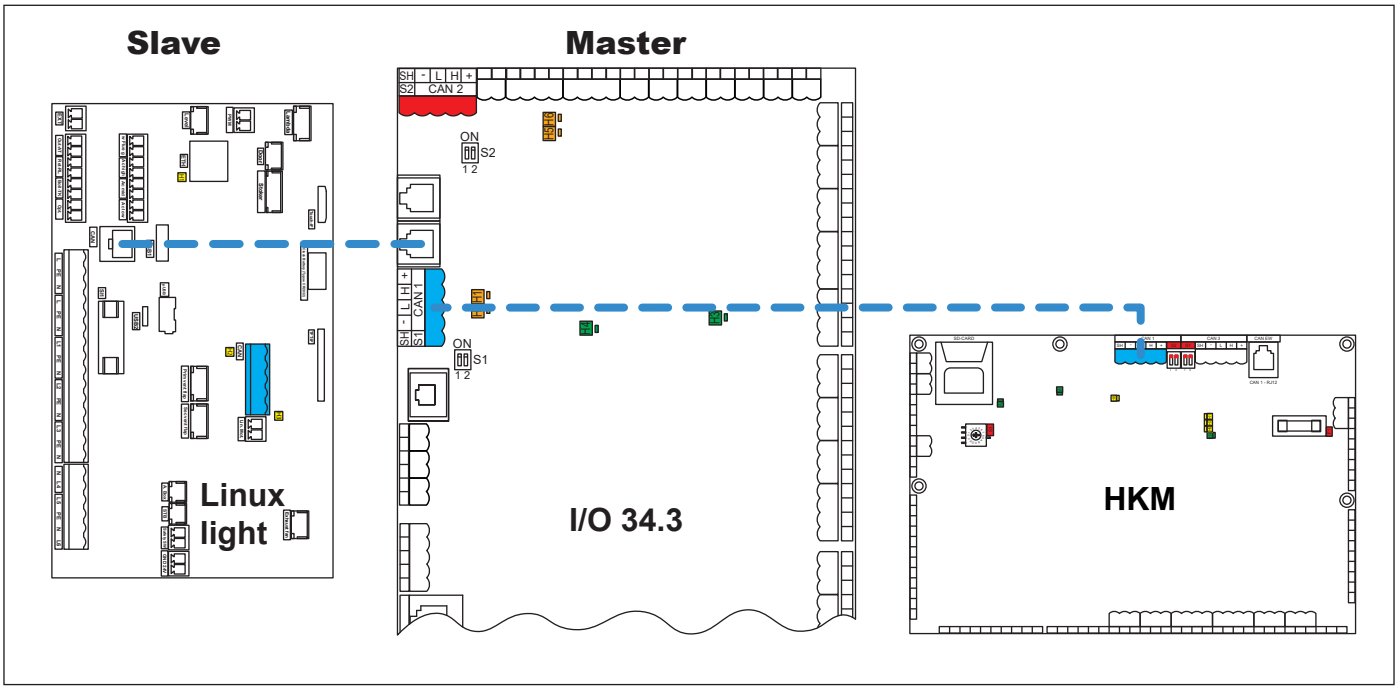

4.3.3 Câblage avec HKM et platine ZoA

→ La carte supplémentaire I/O 36.1 (carte ZoA) est montée dans le HKM

Carte principale de granulés Linux light -> Carte principale de bûches I/O 34.3 -> HKM -> Carte supplémentaire I/O 36.1

→ La carte supplémentaire **I/O 36.1** est le dernier élément dans l'ext. CAN (câble plat)

❒ Mettre les résistances de terminaison de la carte supplémentaire I/0 36.1 sur **On**

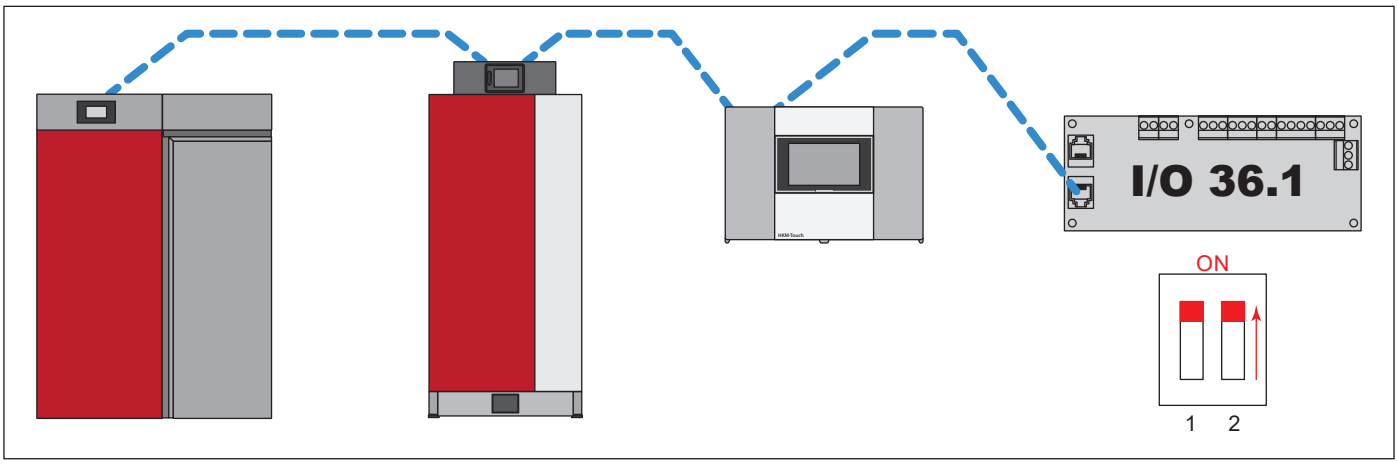

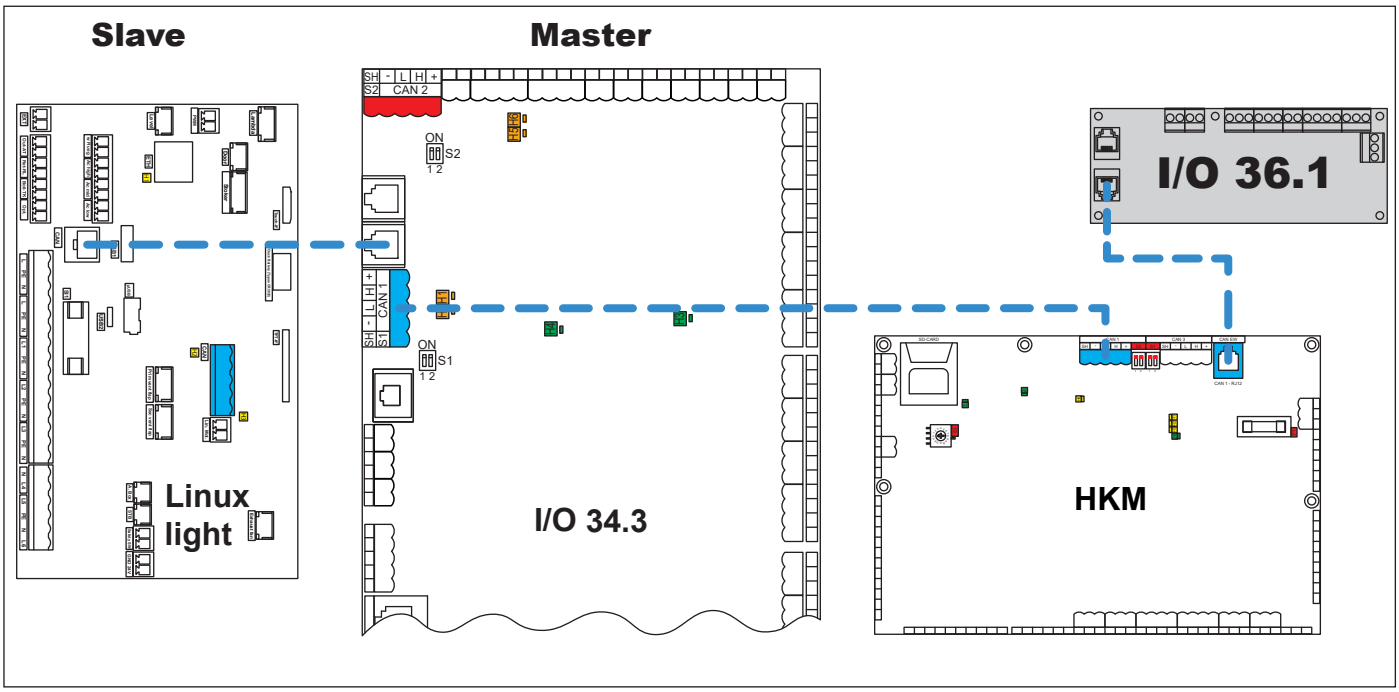
Slave
Master
Linux
light
I/O 34.3
I/O 36.1
HKM
CAN 2
CAN 1
ON
S2
S1

5 Paramètres

5.1 Neo-HV

N° Z0a Composition installation

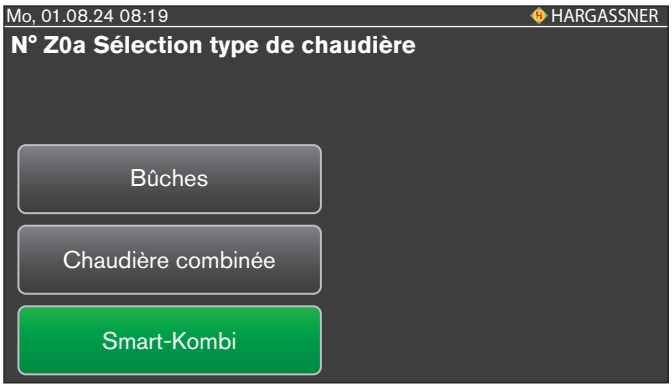

→ Sélection d'utilisation de chaudière dans une Combi
- Bûches : Pas de Combi
- Chaudière combinée : Pas avec Combi avec Smart-PK
- Smart-Kombi : Combi avec une chaudière Smart

N° Z1b Mode Smart-Kombi

→ Sélection si la chaudière est Maître ou Esclave dans la Combi
⇨ Paramètres Utilisateur et Installateur de l'installation à bûches, voir notice d'utilisation Neo-HV
⇨ Réglages de service de l'installation à bûches, voir notice d'entretien Neo-HV

5.2 Smart-PK

EKombi : mode Kombi

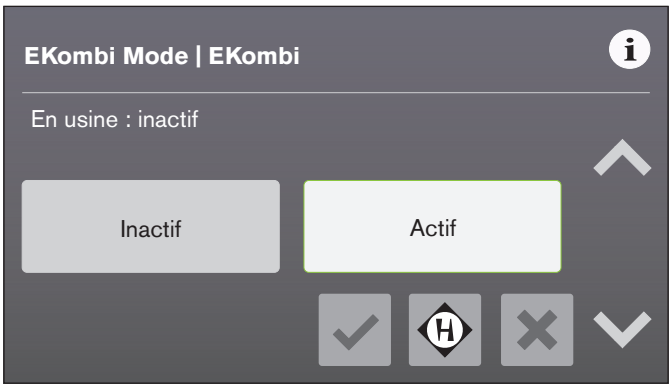

→ Sélection d'utilisation de chaudière comme chaudière combinée

EKombi1 : type Kombi

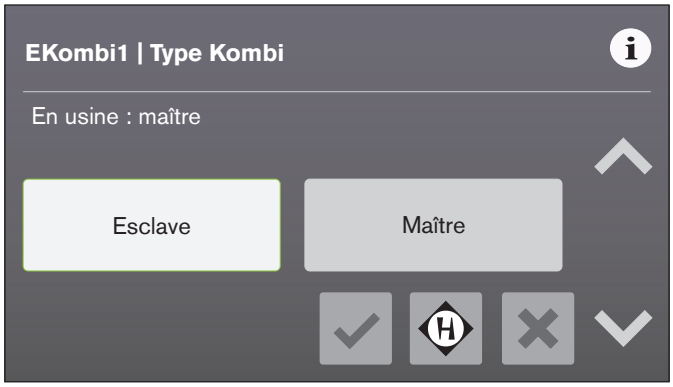

→ Sélection d'action de la chaudière comme Maître ou Esclave

EKombi2 : conduit commun

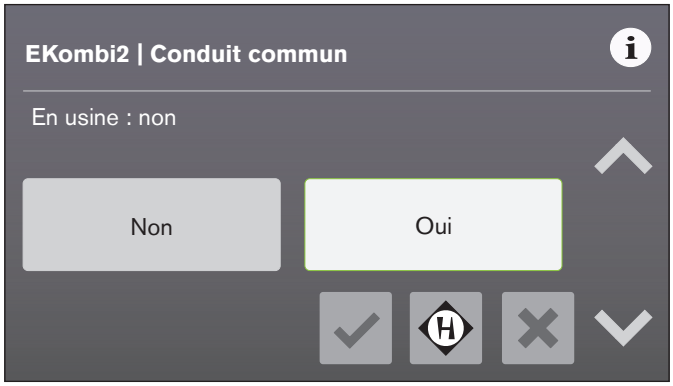

→ Indique si les deux chaudières utilisent un conduit commun

EKombi3 : Vitesse extr. fumées

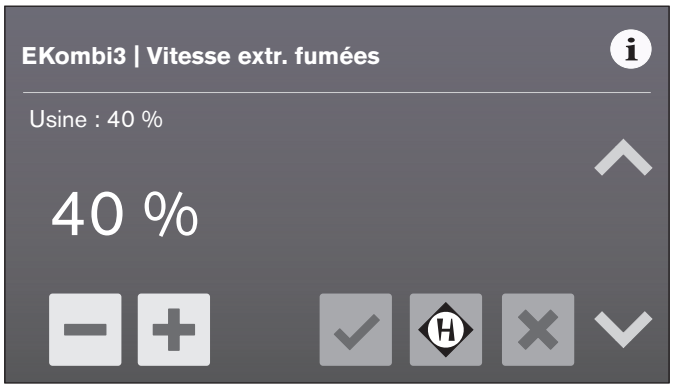

→ Vitesse de l'extracteur de fumées lorsque la chaudière est en Chauffe, en Extinction ou en Température excessive

EKombi4 : Vitesse extr. fumées

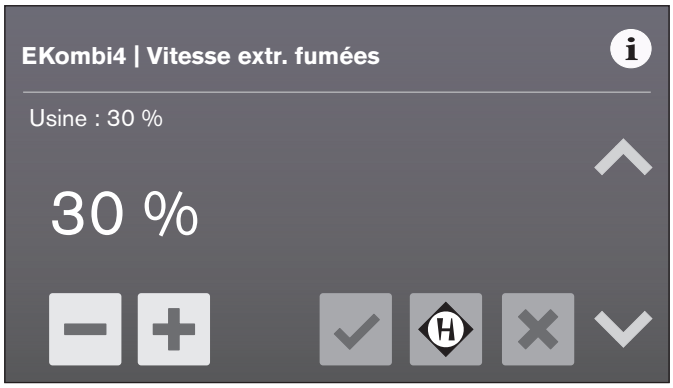

→ Vitesse de l'extracteur de fumées lorsque la chaudière est en Combustion

EKombi5 : Vitesse extr. fumées

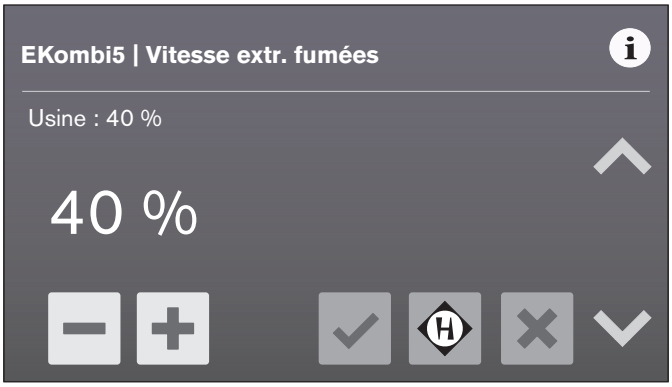

→ Vitesse de l'extracteur de fumées lorsque la porte est ouverte

⇨ Réglages Utilisateur et Installateur de l'installation à granulés, voir notice d'utilisation Smart-PK

⇨ Réglages de service de l'installation à granulés, voir notice d'entretien Smart-PK

Déclaration de conformité

Hargassner Ges mbH
Anton Hargassner Straße 1
AT - 4952 WENG IM INNKREIS
AUTRICHE

Le fabricant est également le représentant autorisé à établir la documentation technique.

Type de produit :	Installation de combustion combinée, chaudière à bûches et chaudière à granulés
Type:	Installation combinée Chaudière à bûches Neo-HV 20-60 Chaudière à granulés Smart-PK 17-23
En série :	à partir de 01.09.2019

Les produits désignés, dans les versions mises sur le marché par nos soins, sont conformes aux prescriptions des directives européennes suivantes :

Directive Machines 2006/42/CE
Directive Basse tension 2014/35/UE
Directive CEM 2014/30/UE
Directive relative aux équipements sous pression 2014/68/UE
Directive Écoconception 2009/125/CE
Règlement Écoconception (UE) 2015/1189

La conformité aux directives est démontrée par le respect des exigences pertinentes des normes suivantes :

EN 303-5:2021 Chaudières spéciales pour combustibles solides, à chargement manuel et automatique, puissance utile inférieure ou égale à 500 kW
EN ISO 12100:2010 Sécurité des machines - Principes généraux de conception - Appréciation du risque et réduction du risque
ÖNORM EN 60335-2-102:2016 Sécurité des appareils électriques à usage domestiques - Exigences particulières pour les appareils à gaz, fuel et combustible solide avec raccordements électriques

Par la présente, le fabricant déclare que les installations décrites ci-dessus en version de série sont conformes aux dispositions mentionnées.

Lieu, date :	Weng, le 08.03.2023
Société	Hargassner Ges mbH
Nom :	Dr. Johann Gruber
Signature :	
Fonction :	Directeur de développement

notes

HARGASSNER

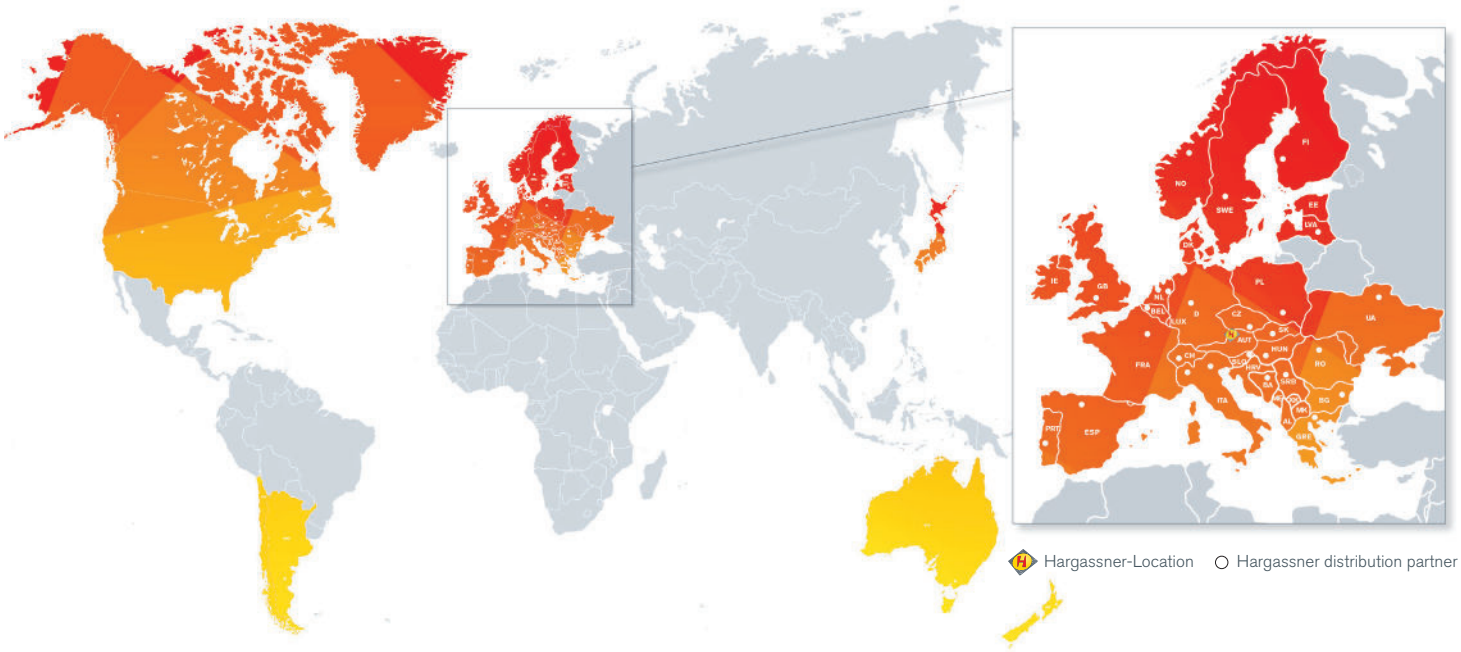

Your expert for **SUSTAINABLE HEATING**

Complete Hargassner range: pellet boilers, wood chip boilers, wood log boilers, accumulator tanks, industrial boilers up to 2.5 MW, heating modules, filling augers, Power-Box warm-air module, heat pumps, solar panels and hydraulic accessories

HARGASSNER Ges mbH
Anton Hargassner Straße 1
4952 Weng im Innkreis
AUSTRIA
+43 77 23 52 74 - 0
office@hargassner.at

hargassner.com